VOLÚMENES DE OBRA

6A	INSTALACION HIDROSANITARIA		
IHS.060	Salida hidrosanitaria con tubo de cobre tipo "m" y sanitario de pvc. tipo anger, se deberá considerar para este trabajo: Suministro de materiales, mano de obra, herramienta, equipo, anillos de hule, codos, tees, yees, coples, tapones registro, coladeras de piso con contra de latón y cuerpo de fierro colado, reducciones, soportes, válvulas, soldadura, lija, cortes, pegamento, desperdicios, ranurado, resane, lubricante y limpiador para pvc., tubo ventilador, acarreos, andamios, elevación de materiales, pruebas desde válvula de control de exterior a mueble, acopio y retiro de materiales producto de los desperdicios a tiro autorizado y limpieza del área de trabajo P.U.O.T.	SAL	50.00
IHS.250	Colocación de tubo de cobre tipo "M" de 13 mm, se deberá considerar para este trabajo: Suministro del tubo, materiales menores, conexiones, herramienta, equipo, mano de obra, cortes, desperdicios, soldadura, gas butano, pasta fundente, lija, acarreos, elevaciones, acopio y retiro de material producto de los desperdicios a tiro autorizado y limpieza del área de trabajo P.U.O.T.	ML	30.23
IHS.255	Colocación de tubo de cobre tipo "M" de 19 mm, se deberá considerar para este trabajo: Suministro del tubo, materiales menores, conexiones, herramienta, equipo, mano de obra, cortes, desperdicios, soldadura, gas butano, pasta fundente, lija, acarreos, elevaciones, acopio y retiro de material producto de los desperdicios a tiro autorizado y limpieza del área de trabajo P.U.O.T.	ML	6.84
IHS.260	Colocación de tubo de cobre tipo "M" de 25 mm, se deberá considerar para este trabajo: Suministro del tubo, materiales menores, conexiones, herramienta, equipo, mano de obra, cortes, desperdicios, soldadura, gas butano, pasta fundente, lija y limpieza del área de trabajo P.U.O.T.	ML	7.53
IHS.265	Colocación de tubo de cobre tipo "M" de 32 mm, se deberá considerar para este trabajo: Suministro del tubo, materiales menores, conexiones, herramienta, equipo, mano de obra, cortes, desperdicios, soldadura, gas butano, pasta fundente, lija, acarreos, elevaciones, acopio y retiro de material producto de los desperdicios a tiro autorizado y limpieza del área de trabajo P.U.O.T.	ML	13.62
IHS.270	Colocación de tubo de cobre tipo "M" de 38 mm, se deberá considerar para este trabajo: Suministro del tubo, materiales menores, conexiones, herramienta, equipo, mano de obra, cortes, desperdicios, soldadura, gas butano, pasta fundente, lija, acarreos, elevaciones, acopio y retiro de material producto de los desperdicios a tiro autorizado y limpieza del área de trabajo P.U.O.T.	ML	15.28
IHA.16	Colocación de inodoro redondo (taza-tanque) American estandar modelo I-2791 o similar color blanco de cerámica vitrificada con acabado porcelanizado de alto brillo resistente a manchas y bacterias, con trampa 100% esmaltada de 2-1/18", descarga de 4.8 lts, sin grietas en el esmalte, palanca cromada, tapa del tanque plana, se deberá considerar para este trabajo: suministro del mueble sanitario, materiales, herramienta, equipo, mano de obra, nivelación, fijación, pijas, cubre pijas al color del inodoro, sello de campeche, asiento redondo 100% de polipropileno virgen con agente antimicrobial, frente abierto y tapa de línea, acarreos, cargas, descargas, limpieza del área de trabajo, válvula de admisión, descarga y acopio y retiro de material producto de los desperdicios a tiro autorizado. P.U.O.T.	PZA	10.00
IHS.100	Colocación de mingitorio Niagara American Standar modelo -m7885 o modelo similar fabricado con cerámica horneada a alta temperatura con acabado porcelanizado de alto brillo, con sistema de sellado tipo esfera, cartucho de polipropileno de alta densidad y teflón. Se deberá considerar para este trabajo: suministro del mueble, cartucho, herramienta, equipo, mano de obra, kit de instalación, pruebas, acopio y retiro de material producto de los desperdicios a tiro autorizado y limpieza del área de trabajo P.U.O.T.	PZA	4.00
IHS.181	Colocación de lavabo ovalin de empotrar a muro marca american Standard modelo OV-87-A o similar color blanco fabricado con cerámica vitrificada horneada a alta temperatura acabado porcelanizada con fino brillo con perforación para llave de 4", rebosadero frontal, se deberá considerar para este trabajo: Suministro del mueble sanitario, materiales, herramienta, cubretaladros, equipo, mano de obra, nivelación, fijación, pijas, contra de rejilla, cespol de latón acabado cromado (registro de limpieza, sello hidráulico, tapón roscable de seguridad), acarreos, cargas, acopio y retiro de material producto de los desperdicios a tiro autorizado y limpieza del área de trabajo. P.U.O.T.	PZA	10.00
IHS.195	Colocación de llave para lavabo cromada marca urrea Llaves individuales o similar , Se deberá considerar para este trabajo: suministro, materiales, conexión, mano de obra, materiales, herramienta menor, pruebas, equipo, acopio y retiro de material producto de los desperdicios a tiro autorizado y limpieza del área de trabajo. P.U.O.T.	PZA	11.00
IHS.180	Colocación de lavabo rectangular Natural Planet modelo LR-99 o similar de empotrar a muro color blanco fabricado con cerámica vitrificada horneada a alta temperatura acabado porcelanizada con fino brillo con perforación para llave de 4", rebosadero frontal, se deberá considerar para este trabajo: Suministro del mueble sanitario, materiales, herramienta, cubretaladros, equipo, mano de obra, nivelación, fijación, pijas, contra de rejilla, cespol de latón acabado cromado (registro de limpieza, sello hidráulico, tapón roscable de seguridad), acarreos, cargas, acopio y retiro de material producto de los desperdicios a tiro autorizado y limpieza del área de trabajo. P.U.O.T.	PZA	1.00
IHS.180-T	Colocación de tarja, rebosadero frontal, se deberá considerar para este trabajo: Suministro del mueble sanitario, materiales, herramienta, cubretaladros, equipo, mano de obra, nivelación, fijación, pijas, contra de rejilla, cespol de latón acabado cromado (registro de limpieza, sello hidráulico, tapón roscable de seguridad), acarreos, cargas, acopio y retiro de material producto de los desperdicios a tiro autorizado y limpieza del área de trabajo P.U.O.T.	PZA	2.00
IHS.325	Instalación de tinaco de polietileno de 750 lts, fabricado con plástico anti bacterias, se deberá considerar para este trabajo: Suministro del tinaco, andamios, herramienta, equipo, mano de obra, válvula flotador, filtro para retener sedimentos, acarreos, cargas, descargas, elevaciones, acopio y retiro de materiales producto de los desperdicios a tiro autorizado y limpieza del área de trabajo. P.U.O.T.	PZA	2.00
IHS.095	Colocación de tubo de P.V.C. sanitario de 50 mm de diámetro, se deberá considerar para este trabajo: Suministro de los materiales, trazo, nivelación, cortes, desperdicios, pegamento, lija, mano de obra, herramienta, equipo, acopio y retiro de materiales producto de los desperdicios a tiro autorizado y limpieza del área de trabajo. P.U.O.T.	ML	62.91
IHS.080	Colocación de tubo de P.V.C. sanitario de 100 mm de diámetro, se deberá considerar para este trabajo: Suministro de tubo, materiales, mano de obra, trazo, nivelación, cortes, desperdicios, herramienta, equipo, pegamento, lija, acopio y retiro de materiales producto de los desperdicios a tiro autorizado y limpieza del área de trabajo. P.U.O.T.	ML	26.68

3A	CUBRETINACOS		
EST.085	Losa de azotea de 10cm espesor, con concreto premezclado f'c=250kg/cm2 , armada con varilla #3 @ 20cm ambos sentidos un solo lecho, se deberá considerar para este trabajo: materiales, mano de obra, herramienta, equipo, andamios, cimbra aparente, descimbrado, colado, descimbrado, curado, acarreos, elevaciones, acopio y retiro de la obra del material sobrante y limpieza del área de trabajo P.U.O.T.	M2	7.27
TAB.14	Muro de tabique barro rojo recocido de 14 cm de espesor a cualquier altura y grado de dificultad, asentado con mortero cemento-arena 1:3, acabado común. Se deberá de considerar para este trabajo: mano de obra, suministro, elevación, movimientos horizontales, cargas, descargas y acarreos de los materiales hasta el lugar de su utilización, herramienta, saturación de agua del material, preparación de la superficie de desplante, trazo y desplante, distribución uniforme de juntas verticales, cuatrapeo y remates adecuados, juntas horizontales continuas y a nivel, juntas verticales, al centro y a plomo, con un espesor máximo de 1 cm, remates verticales como preparación de castillos, cerchas o escantillones para el trazo de hiladas horizontales de acuerdo a uniforme distribución, acopio y retiro de desperdicios a tiro autorizado y limpieza del área de trabajo. No se admiten desplomes mayores a 1:300 P.U.O.T.	M2	13.08
AP-45	Aplanado en muros con mortero cemento -cal arena proporcion 1:2:6 a plomo y regla acabado con esponja, Incluye: Remates y emboquillado, andamios, materiales, fletes, acarreos, amnobras, mano de obra , herramiento , equipo , acopio , acarreos y limpieza del área de trabajo. P.U.O.T.	M2	25.65
PIN-23	Aplicación de pintura vinil acrílica lavable a dos manos en muros , zoclos, columnas, trabes y plafones , dejando secar entre mano y mano un mínimo de 60 minutos, acabado semimate de 5 a 25 unidades de brillo, garantía de 10 años, en plafones color blanco, muros cabeceros pantone 1605 y los muro bajo ventanas pantone 726 , en elementos estructurales pantone 427 y muros interiores 155 de las marcas vinimex de comex, Kemtone de sherwin williams,Incluye : Suministro de la pintura , materiales , preparacion de la superficie, resanado, rebabeo, aplicacion de sellador vinil acrílico pleste, comex , limpieza de obra, acopio y retiro de desperdicios, a tiro autorizado. P.U.O.T.	M2	25.65

10A	CISTERNA		
CE 065	Suministro y colocación de cisterna de polietileno de 10000 litros de capacidad, se deberá considerar para este trabajo: excavación, firme de concreto hecho en obra f'c= 150kg/cm2 de 15 cm de espesor, armado con varilla del # 3 (3/8") @25cm, losa tapa de concreto hecho en obra f'c=150kg/cm de 10 cm de espesor armada con varilla del No. 3 @ 20cm con brocal, relleno perimetral con tepetate en capas de 20cm, compactado con herramienta de mano, tapa para registro de lámina cal 10 con marco y contramarco de 3/16x1 1/2", acabado con pintura de esmalte, válvula de flotador, conexión hidráulica, acarreos dentro y fuera de obra a tiro autorizado, mano de obra, herramienta, equipo y limpieza del área de trabajo. P.U.O.T.	PZA	1

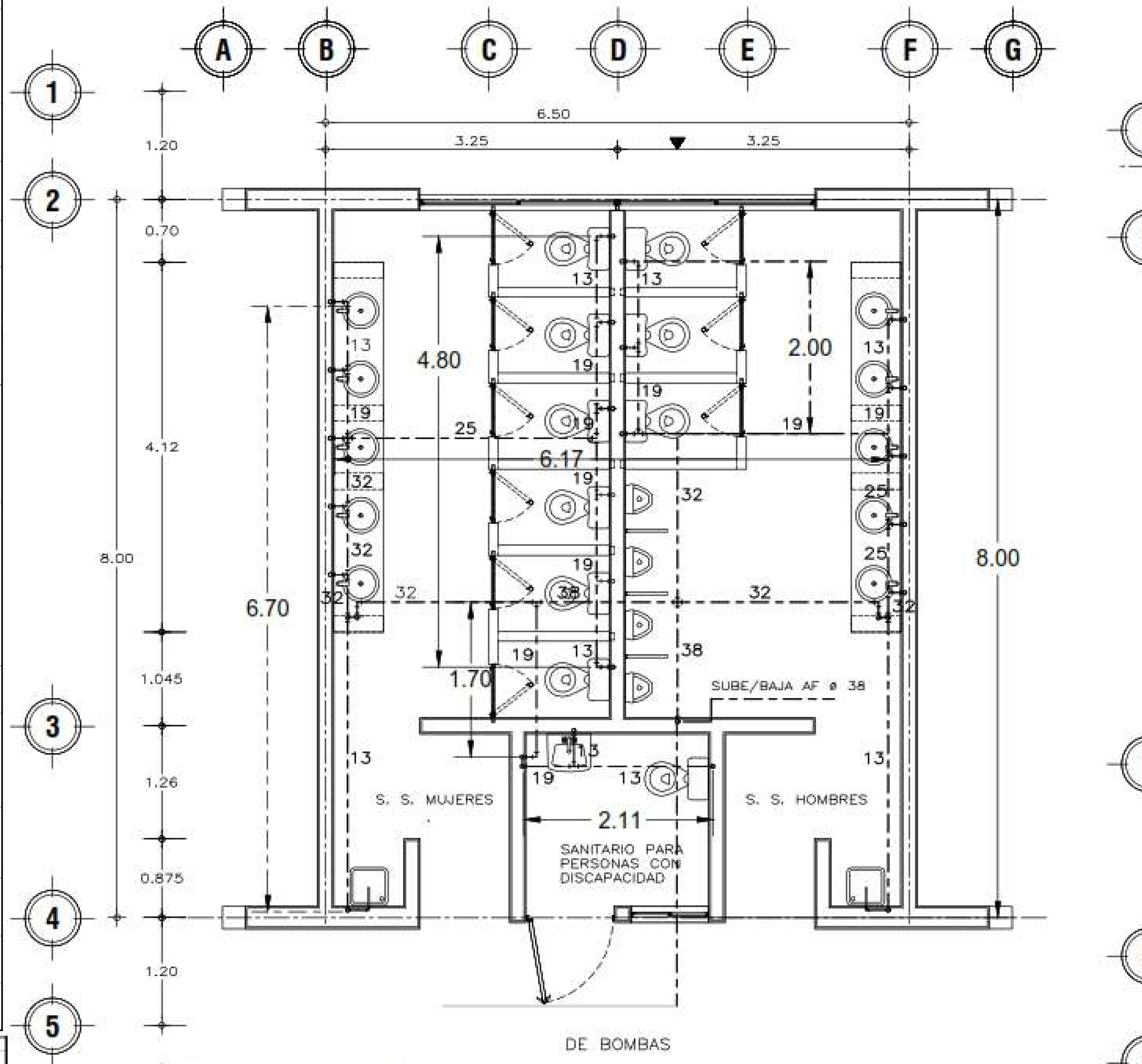

INSTALACIÓN HIDROLOGICA MODULO SANITARIOS CAPACIDADES DIFERENTES EII REGIONAL

ESCALA 1:50

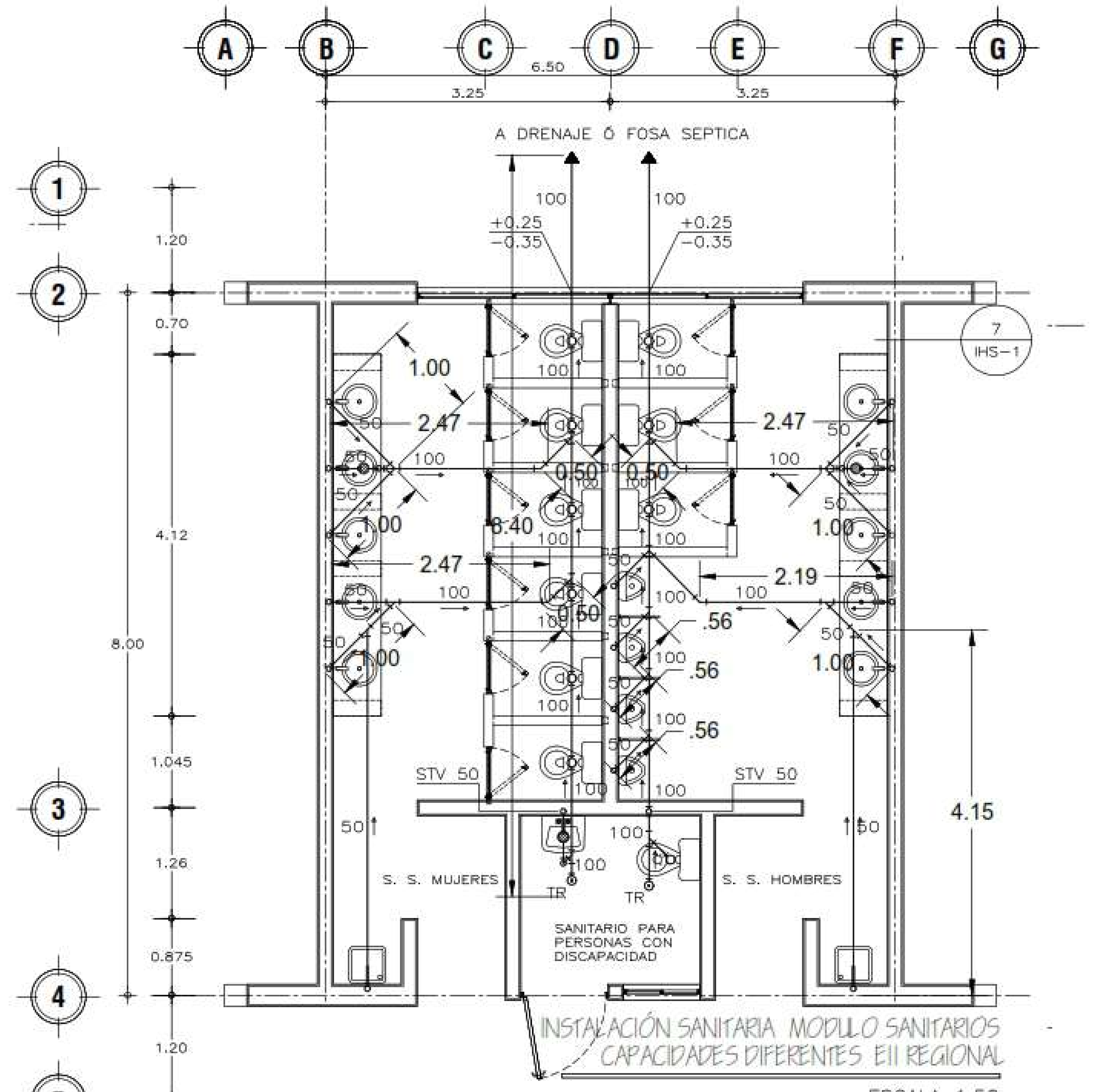

INSTALACIÓN SANITARIA MODULO SANITARIOS CAPACIDADES DIFERENTES EII REGIONAL

ESCALA 1:50

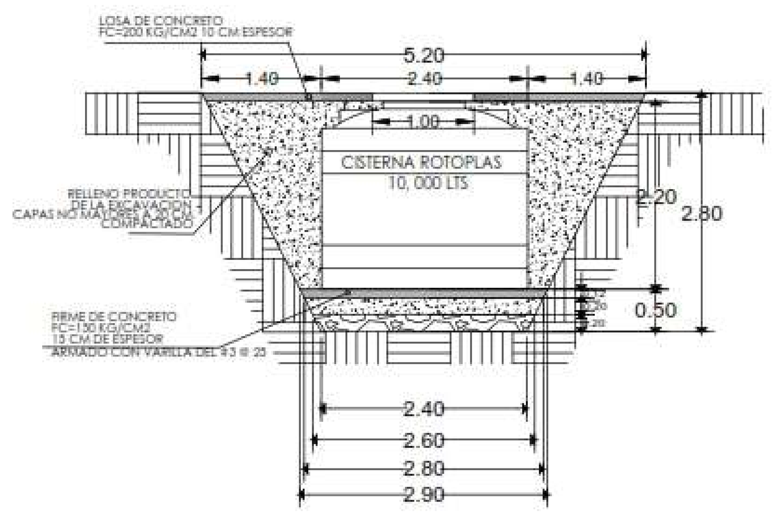

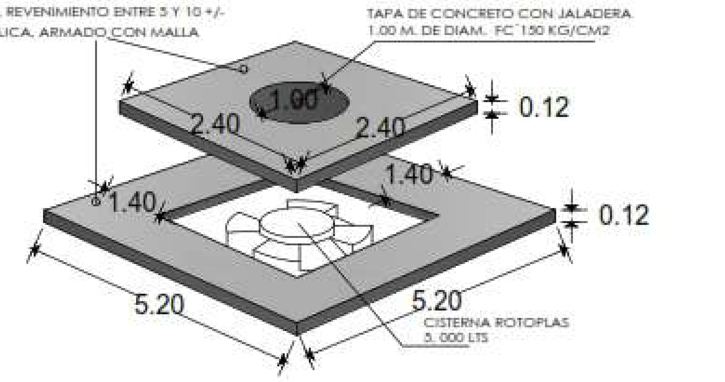

ESPECIFICACIONES

INSTALACION	HIDRAULICA	SANITARIA
TUBERIA	COBRE "M"	PVC SANITARIO
CONEXIONES	COBRE SOLDABLE	PVC ANGER
UNION	SOLDADURA No 50 Y FUNDENTE	ANILLO DE HULE
VALVULAS	BRONCE SOLDABLE, CLASE 8.8 kg/cm2	
COLADERAS		FoFo
PENDIENTES		2% ø75 Y (−) 1% ø100 Y (+)
PRUEBAS	CON AGUA A 5 kg/cm2, 2 HORAS SIN FUGA	CON AGUA A 0.3 kg/cm2, 2 HORAS SIN FUGAS

DIAMETROS																
MILIMETROS	10	13	19	25	32	38	50	64	75	100	150	200	250	300
PULGADAS	3/8	1/2	3/4	1	1 1/4	1 1/2	2	2 1/2	3	4	6	8	10	12

SIMBOLO	DESCRIPCION
	DRENAJE
	SUMINISTRO DE AGUA FRIA
	SENTIDO DEL FLUJO
TV	TUBO VENTILADOR
	VALVULA DE COMPUERTA
STV	SUBE TUBO VENTILADOR
WC	EXCUSADO
M	MINGITORIO
L	LAVABO
T	TARJA
CA	CAMARA DE AIRE
TR	TAPON REGISTRO
+0.25	NIVEL DE PISO TERMINADO
−0.35	NIVEL PLANTILLA HIDRAULICA
H=0.30	ALTURA DE VALVULA SOBRE PISO (m)
6 / IHS−1	NUMERO DE DIBUJO NUMERO DE PLANO

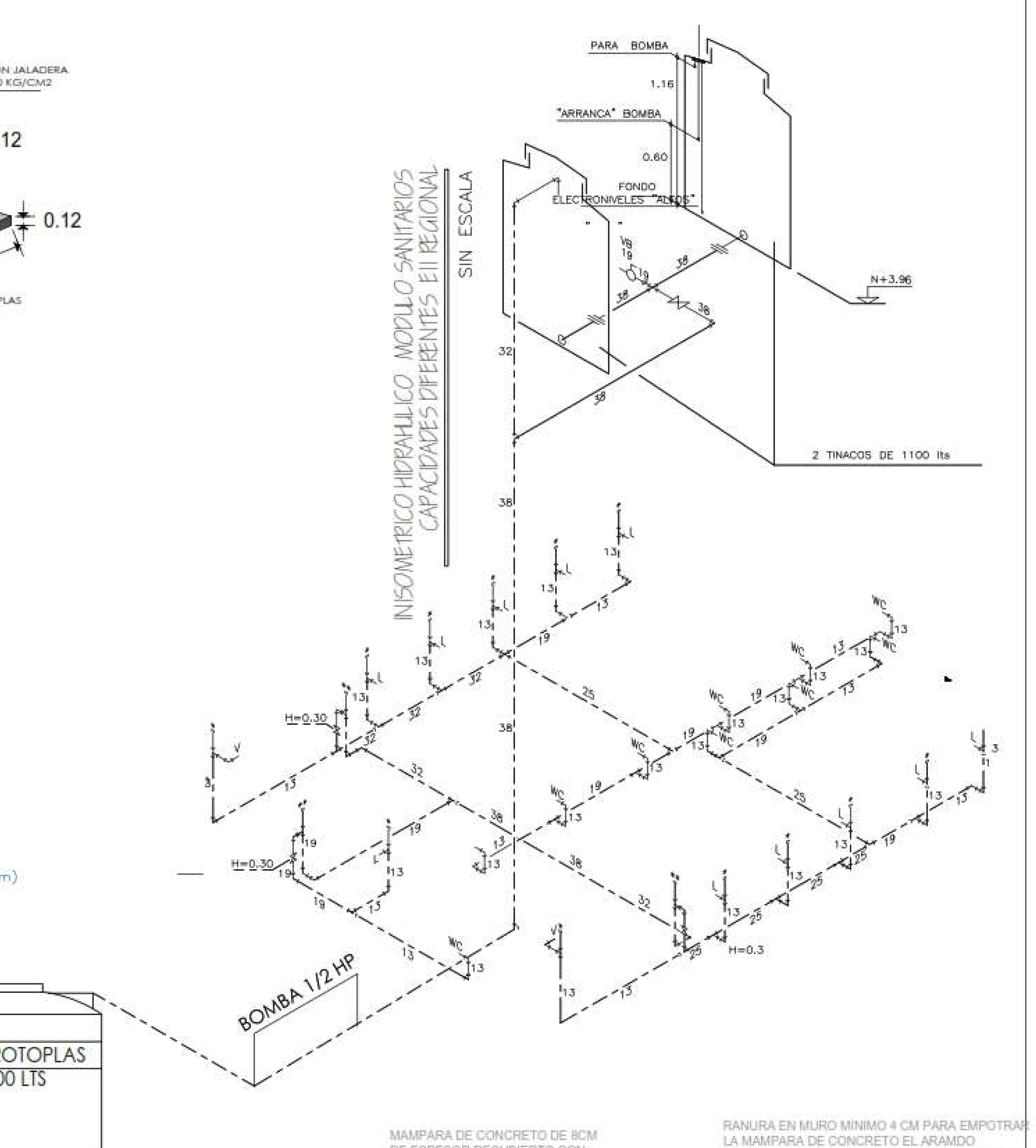

INSOMETRICO HIDRAHULICO MODULO SANITARIOS CAPACIDADES DIFERENTES EII REGIONAL

SIN ESCALA

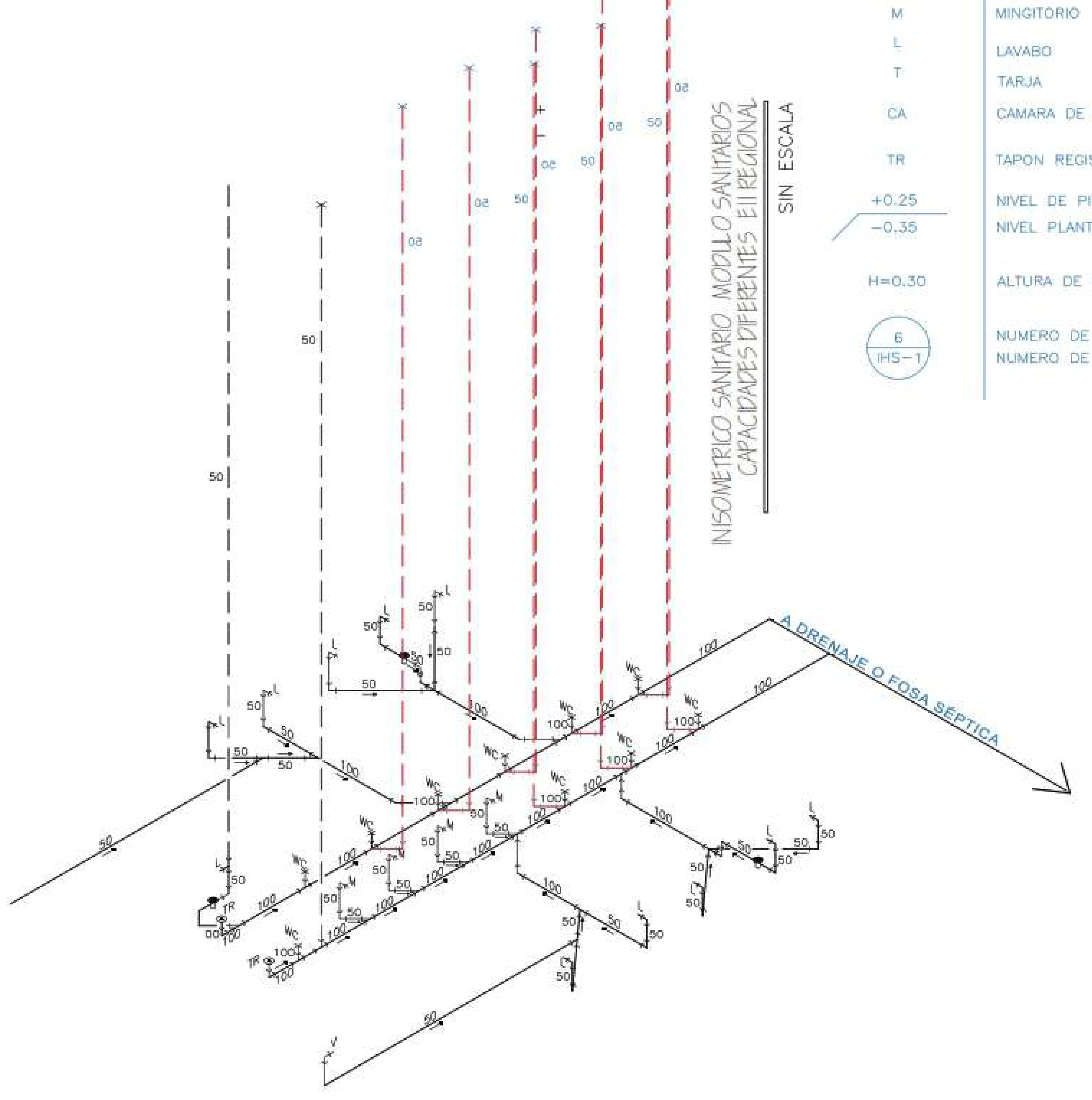

INSOMETRICO SANITARIO MODULO SANITARIOS CAPACIDADES DIFERENTES EII REGIONAL

SIN ESCALA

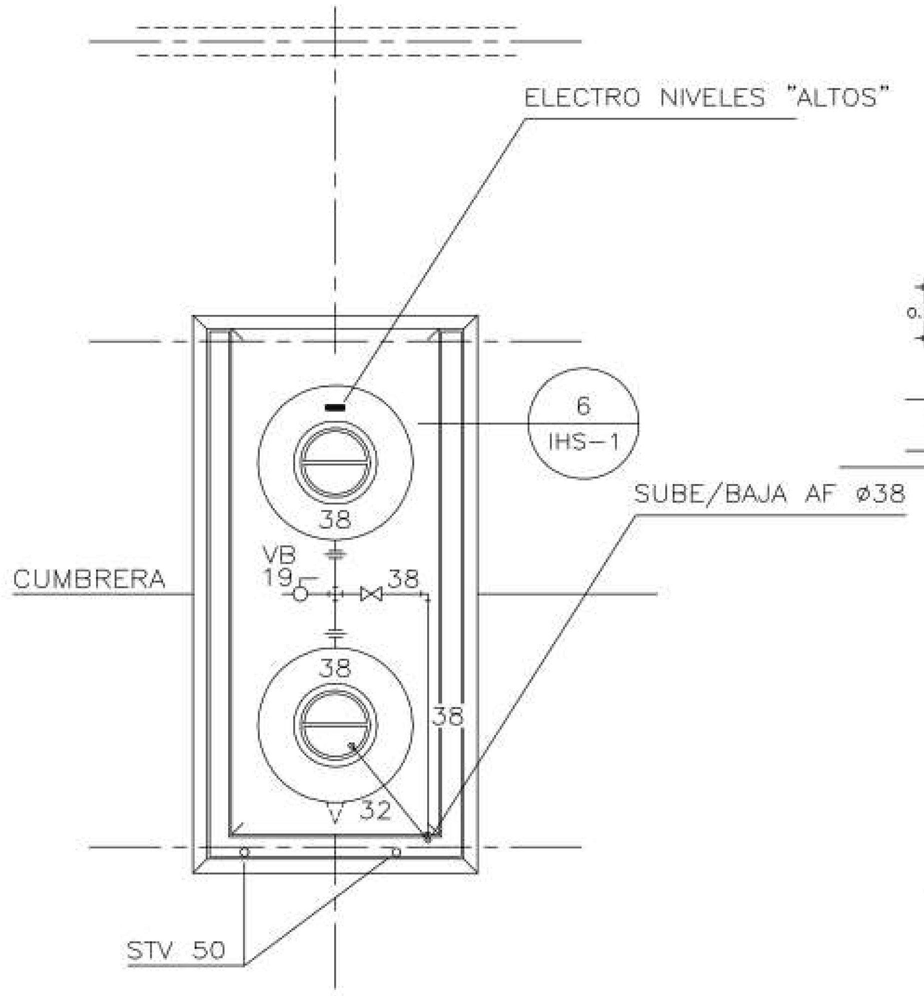

INSTALACION DE TINACOS ROTOPLAS

SIN ESCALA

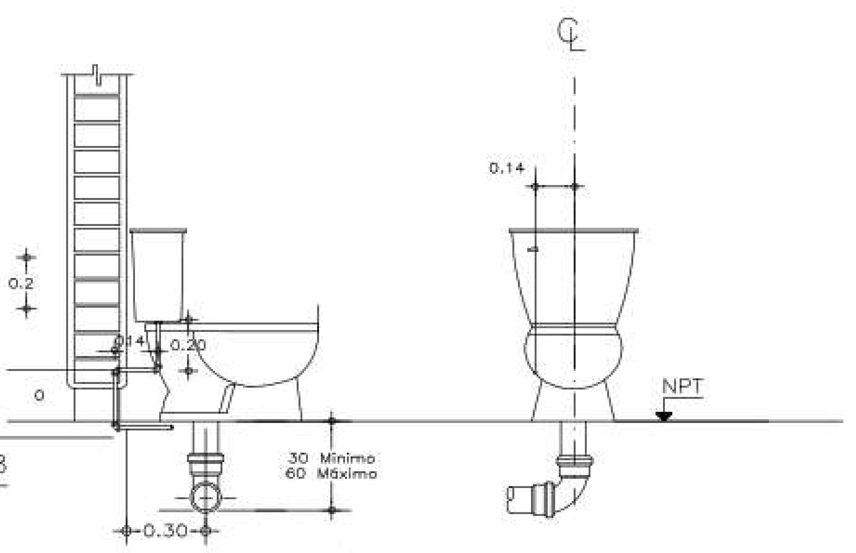

INSTALACIÓN DE WC

SIN ESCALA

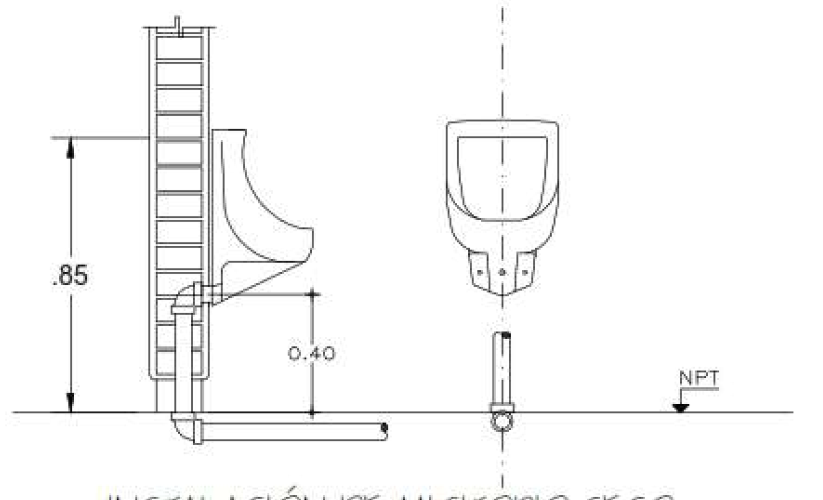

INSTALACIÓN DE MIGITORIO SECO

SIN ESCALA

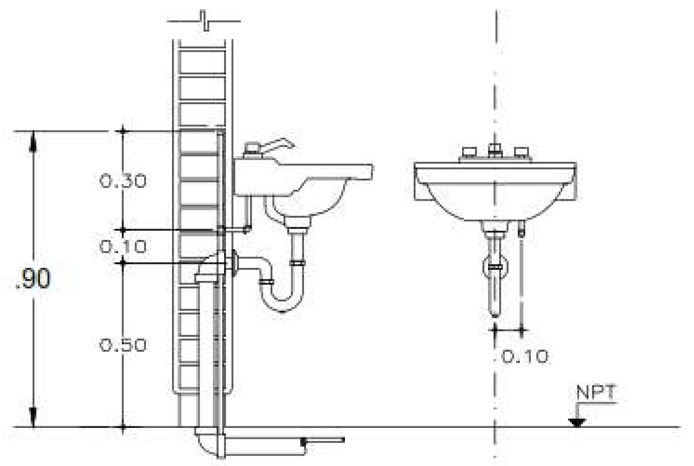

INSTALACIÓN DE LAVABO

SIN ESCALA

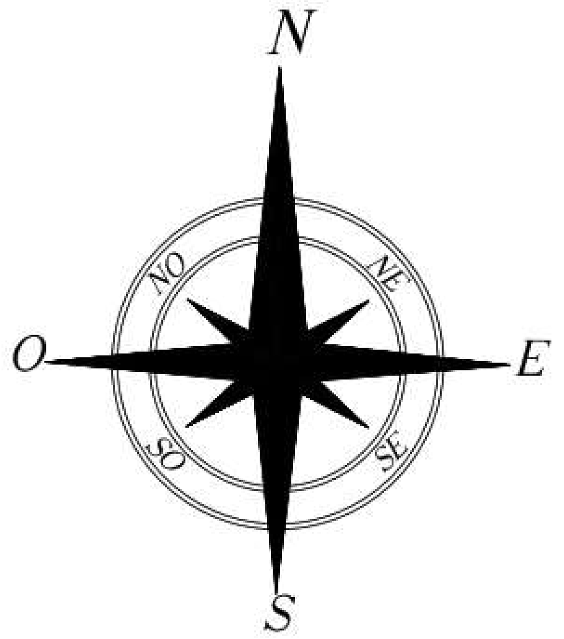

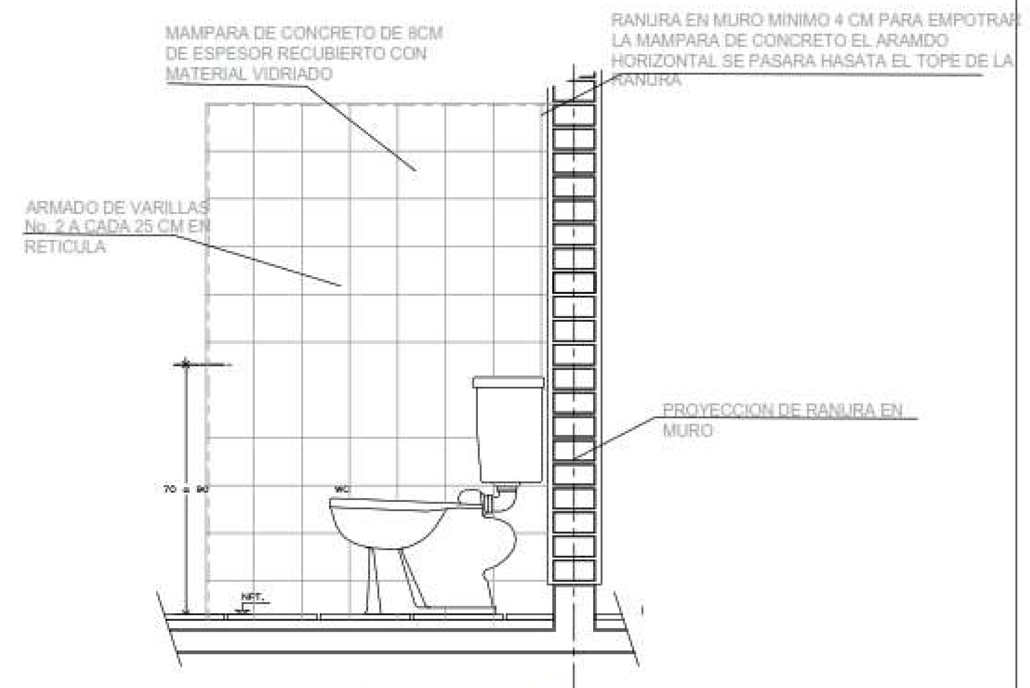

MAMPARA TIPO

SIN ESCALA

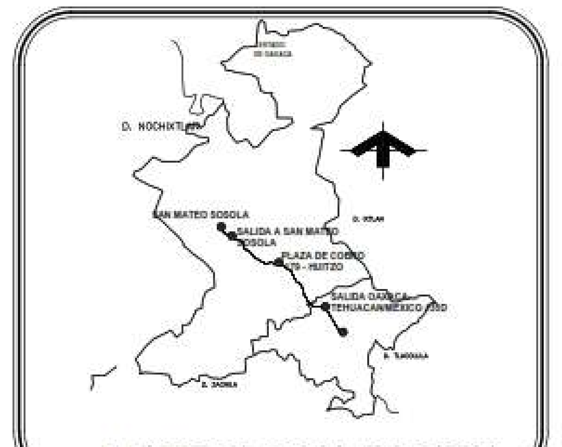

MACROLOCALIZACION

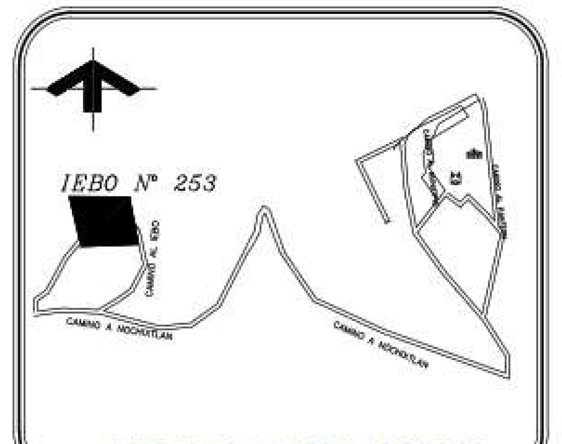

MICROLOCALIZACION

CUADRO DE ÁREAS

ÁREA CONSTRUIDA = 288.00 M2
ÁREA A CONSTRUIR = 52.00 M2
ÁREA LIBRE = 35,604.18 M2
ÁREA TOTAL DEL TERRENO= 35,892.18M2

UBICACION

CORDENADAS GEOGRAFICAS U.T.M.	CORDENADAS GEOGRAFICAS GRADOS DECIMALES
14 Q	
699444.39 M E	N 17°23'52.85'
1924567.26 M N	O 97°07'21.27"

PROYECTO:
CONSTRUCCION DE NUCLEO SANITARIO EN EL INSTITUTO DE BACHILLERES DEL ESTADO DE OAXACA PLANTEL 253 "SAN MATEO SOSOLA" CLAVE: 20ETH0255Q, EN LA LOCALIDAD DE SAN MATEO SOSOLA, MUNICIPIO SAN JERONIMO SOSOLA

UBICACION:
LOCALIDAD: SAN MATEO SOSOLA
MUNICIPIO: SAN JERONIMO SOSOLA
DISTRITO : ETLA
REGIÓN : VALLES CENTRALES

TIPOLOGIA DEL PLANO:
PLANO INSTALACION HIDROSANITARIA

H. AYUNTAMIENTO
SAN JERONIMO SOSOLA, OAXACA.
PRESIDENTE MUNICIPAL
C.Lic. Eli Martinez Lopez
SECRETARIO MUNICIPAL
C.Porfirio Duran Duran

ACOTACION: METROS	NO. DE PLANO GRAL: 09
ESCALA: LA QUE INDICA	CLAVE: HID/BA
FECHA: MAYO	AÑO: 2021

NOTAS GENERALES:
* En casos de elementos confusos, deberá consultar con el D.R.O.
* Las cotas rigen al plano.
* Las medidas y niveles serán verificadas en obra.