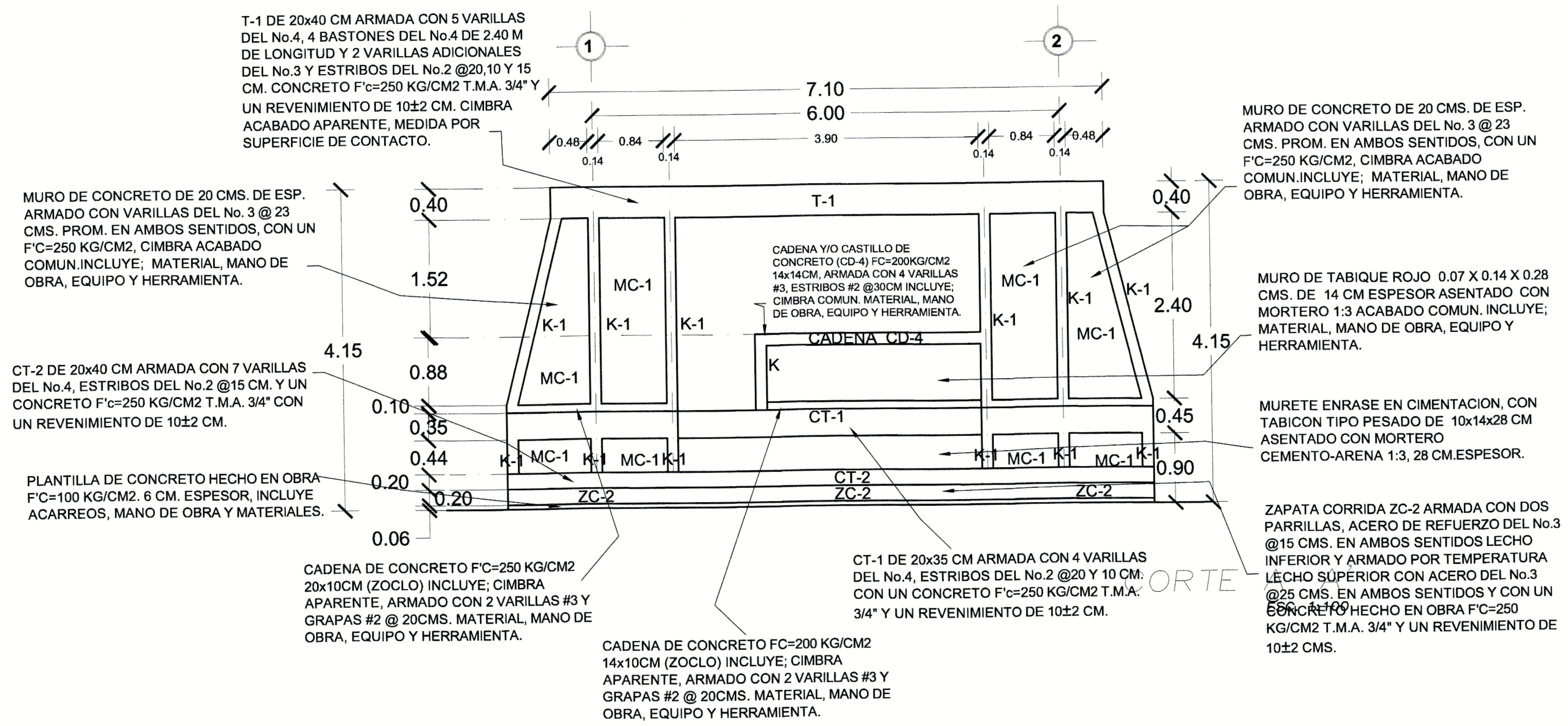

FACHADA ESTRUCTURAL (PRINCIPAL)

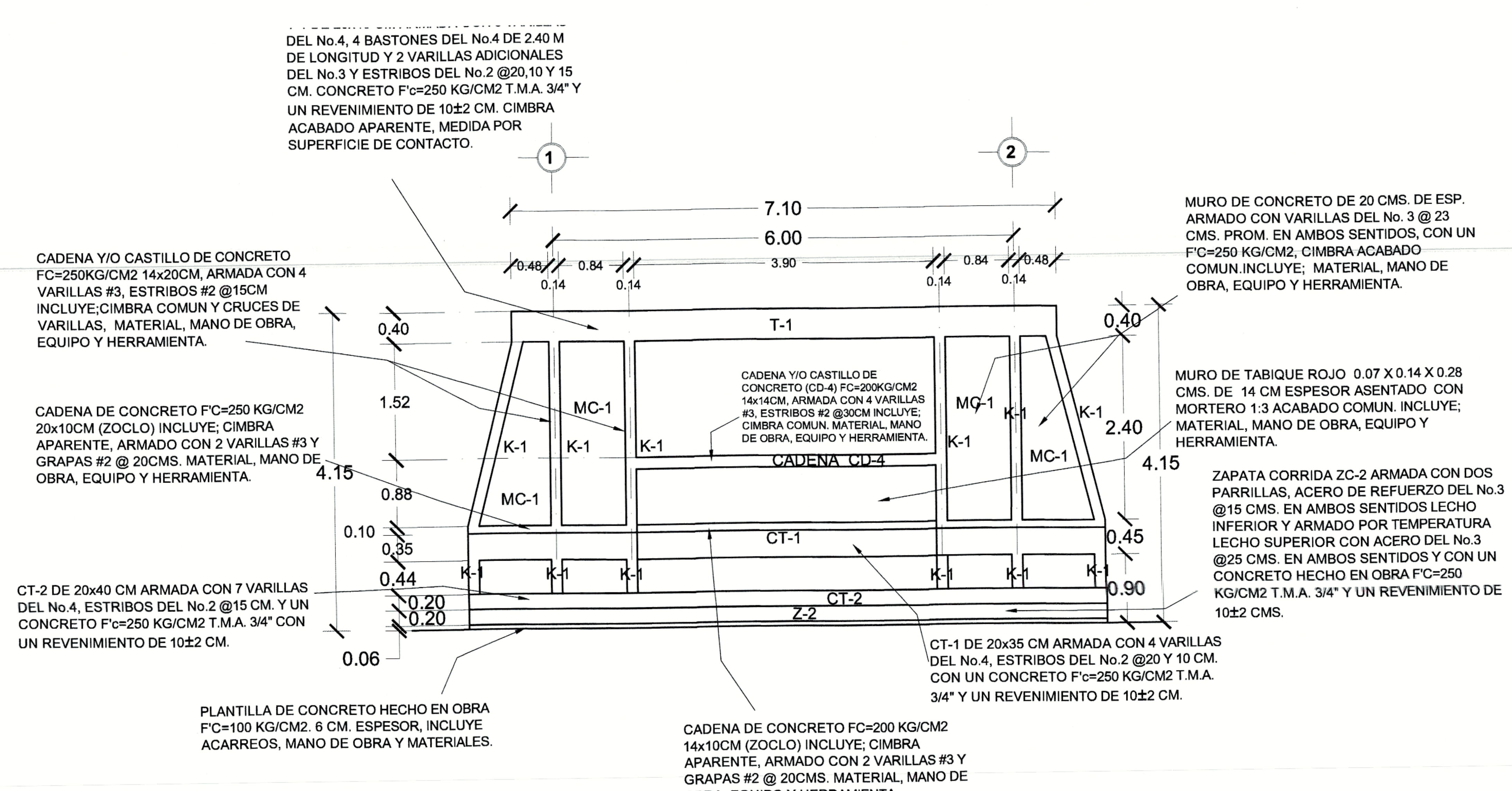

FACHADA ESTRUCTURAL (POSTERIOR)

ESC. 1:50

SECCIONES DE CASTILLOS COTAS EN CMS. S/E

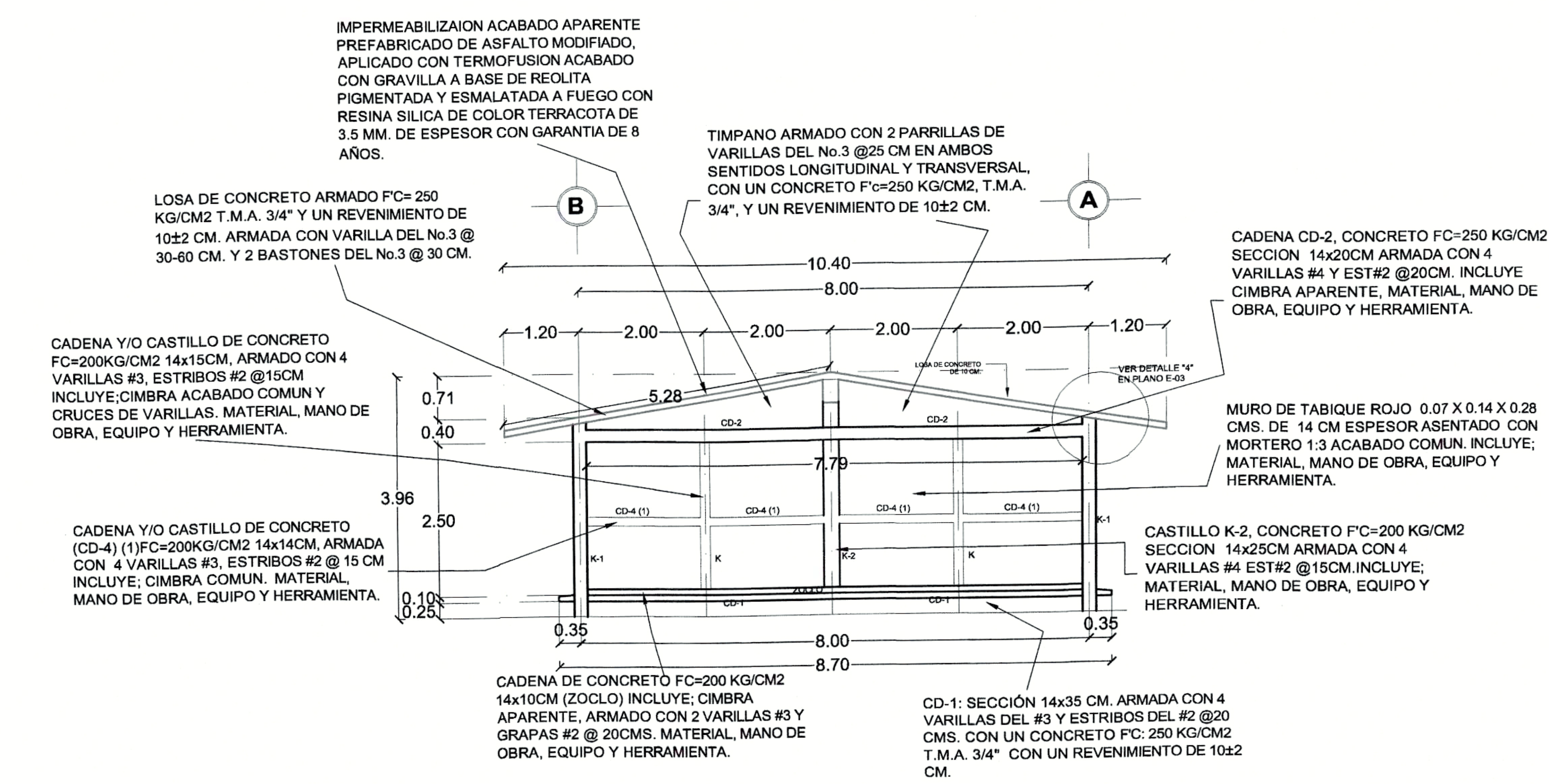

FACHADA LATERAL (MUROS CABECEROS)

ESC. 1:50

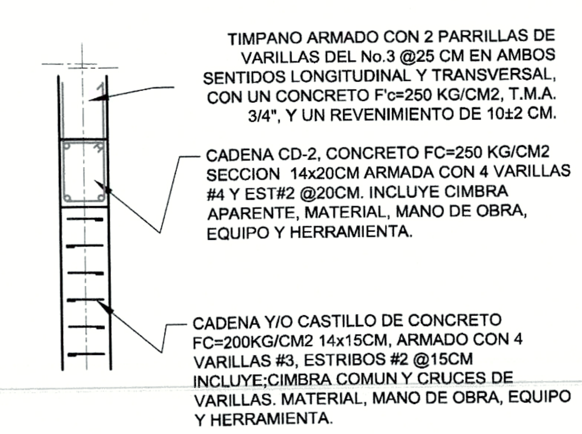

CORTE Y-Y S/E

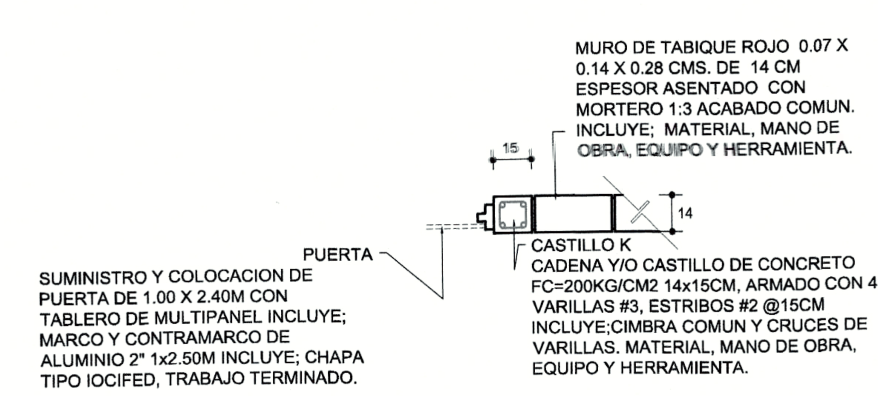

DETALLE 2 EN PUERTA
COTAS EN CMS.
S/E

PAQUETE DE ESPECIFICACIONES

Especificaciones generales

CONCRETO: Se usará concreto con una resistencia a la compresión f'c=250 kg/cm2 para elementos estructurales y de cimentación, para el caso de albañilería como castillos y cadenas será de f'c=200 kg/cm2, el recubrimiento libre en zapata es de 3.00 cm. contratrabes, dados, castillos y cadena 2.5 cm. en columnas es de 3.00 cm. Los recubrimientos especificados deberán ser verificados antes y durante el colado. La plantilla será de concreto pobre de 6 cm. de espesor con f'c=100 kg/cm2 El tamaño máximo del agregado grueso será de 2 cm. (3/4") Las especificaciones para morteros son los siguientes: Para mampostería: cemento-cal-arena 1:2:6 Para tabique de carga o block: cemento-arena 1:3

ENRASE: Los enrases de cimentación se harán con tabique de concreto pesado de 10 x 14 x 28 cm, junteados con mortero cemento-cal-arena proporción 1:3 para recibir las cadenas de desplante, contratrabes o el firme cuando así lo requiera.

APLANADO: El aplanado será de cemento-cal-arena. 1:2:6

ACERO: Se usará acero de refuerzo con una resistencia de f'y=4200 kg/cm2, el acero de refuerzo deberá cumplir con las normas DGN-86 1974 o'DGN-8294 1972 dando particular importancia al esfuerzo mínimo de fluencia al corrugado y al doblado. longitud de traslape 40 diam. escuadras 12 diam. salvo donde se indique otra medida. Todos los dobleces de varilla se harán alrededor de un perno cuyo diámetro será 6 veces el de la varilla.

CIMBRA: La cimbra deberá estar completamente limpia, nivelada o con contra flecha si se especifica, o aplomo según se requiera.

ESTRUCTURA
La estructura base de muros de carga, será de tabique de barro rojo recocido de (7x14x28cms) rigidizado con castillos y cadenas de concreto hidráulico de f'c=200 kg/cm2. El colado de trabes deberá realizarse en forma monolítica según la norma 3.0704.03 concreto hidráulico E.16 del libro 3 "NORMAS DE CONSTRUCCIÓN E INSTALACIÓN"

LOSA: La losa de concreto armado será de f'c=250 kg/cm2, colado con cimbra de primera aparente lecho inferior, en lecho inferior acabado con pintura vinílica.

AZOTEA: sistema laminar prefabricado con asfaltos modificados sintéticos y membrana de refuerzo de alta estabilidad dimensional aplicado a termofusión de 4.0 mm de espesor (para zonas cálidas y templadas), acabado con gravilla granular esmaltada al horno color terracota. marcas CHOVATEK, IMPERQUIMIA, IMPAC, TEXSA, PASA, FESTER, SOPREMA MEXICO, GRUPO NORK internacional con una garantía de 8 años.

MUROS: Los muros transversales serán de tabique rojo recocido con pesor de 14 cm. y los es longitudinales serán de 21 cm. de espesor, junteado mortero 1:6 de cemento-cal-arena.

PINTURA: la pintura será vinílica su aplicación será a mano sobre aplanado fino, se aplicará un sellador y despues se aplicará la pintura a dos manos.

PISOS: Los interiores serán de 10 cm. de espesor f'c=150 kg/cm2 en circulaciones de cemento pulido rayado fino en el sentido de la pendiente con junta a hueso a cada 3.00 m. acabado con volteador las cancelerías de aluminio serán (fija y corredizas.) INSTALACIONES ELÉCTRICAS

Toda la instalación y equipo deberá aterrizarse a través de un hilo de tierra del calibre indicado y una varilla copper -Weld de 19mm. De diámetro y 3m de longitud, enterrada en el registro del muro de acometida, para calibre 8 utilizar empalmes sencillos y para calibres 6 o mayores, empalmes con conectores perno partidos, en ambos casos se utilizarán tres capas de cinta scotch 23, tres capas de cinta scotch 33 y un baño de barniz aislante. Las tuberías de instalaciones eléctrica de baja tensión deberán colocarse a una profundidad de 0.5 cms. Bajo nivel de jardín. Para calibres 8, utilizar conductores de cobre tipo THW.90°C, 600V. Los interruptores termomagneticos son: 600v. max. Calibrados a 40°C, gabinete nema1 La altura de los tableros de control, apagadores y contactos será de 1.70m, 1.20m y 0.35m respectivamente de n.p.t. Para conductores de calibre No. 12 y 10, utilizar condures de cobre tipo TW.6 °C, 600V marca codumex o similar.

Todas las acotaciones están dadas en centímetros, excepto las que se indiquen en otra unidad.

En todos los planos las acotaciones regirán al dibujo. en caso que existan detalles se definirán claramente.

Todos los dibujos contenidos en los planos contaran con un texto indican- do las escalas a que están dibujado, en caso que no exista una escala definida se indicaran bajo el título del dibujo.

Cada plano contendrá en el pie de plano, su número respectivo que indicara un orden respectivo en el proyecto, además un título del que se refiera el plano.

N O R T E

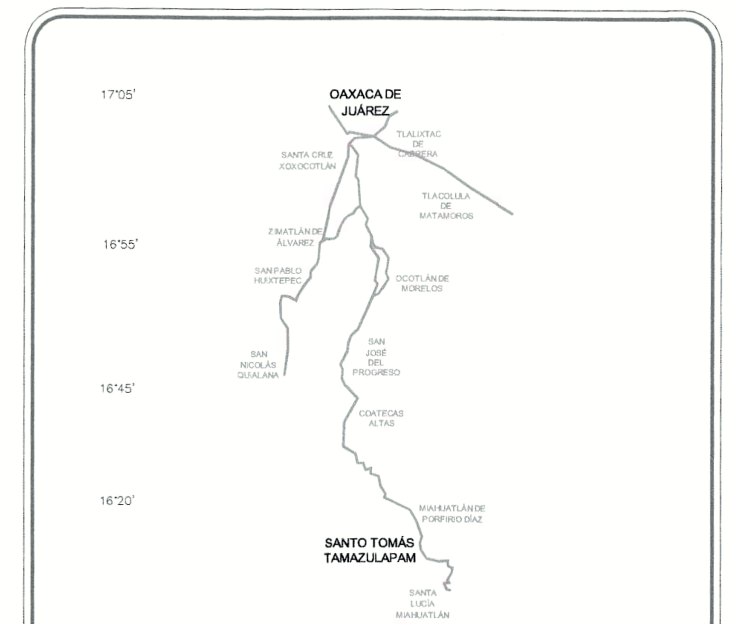

MICROLOCALIZACIÓN

SELLOS

FIRMAS

UBICACION DEL PROYECTO EN COORDENADAS UTM ZONA 14Q	
X	Y
759,758.0261	1,798,517.910
LATITUD	LONGITUD
16.253238°	-96.569772°

NOMBRE DEL PROYECTO

CONSTRUCCIÓN DE UN AULA DIDACTICA EN EL PREESCOLAR "SOR JUANA INÉS DE LA CRUZ" C.C.T. 20DCC2434E, EN LA LOCALIDAD BARRIO EL CERRITO, MUNICIPIO DE SANTO TOMÁS TAMAZULAPAN.

LOCALIDAD:	BARRIO EL CERRITO	Plano:	P-002 2/3
MUNICIPIO:	SANTO TOMÁS TAMAZULAPAN	DISTRITO: MIAHUATLÁN	Escala: La que se indica
REGION:	SIERRA SUR	ESTADO: OAXACA	Acotación: metros
PLANO:	ESTRUCTURAL		Fecha: AGOSTO 2019

Presidente Municipal Constitucional — C. JUAN PABLO SANTOS MENDOZA

C. VERONICA LORENZO MARTINEZ — Secretario municipal

DIRECTOR RESPONSABLE DE OBRA — ARQ. ANDRES FERNANDO TAPIA SOLIS, CED. PROF. Nº 1027732 D.R.O. Nº A-1697-A

PROYECTISTA — ARQ. OSCAR LEONARDO ORTIZ SILVA, CED. PROF. Nº 7874256

PRESIDENCIA MUNICIPAL Mpio. Santo Tomás Tamazulapan, Dtto. Miahuatlán 2017-2019

SECRETARIA MUNICIPAL Mpio. Santo Tomás Tamazulapan, Dtto. Miahuatlán, Oax. 2017-2019