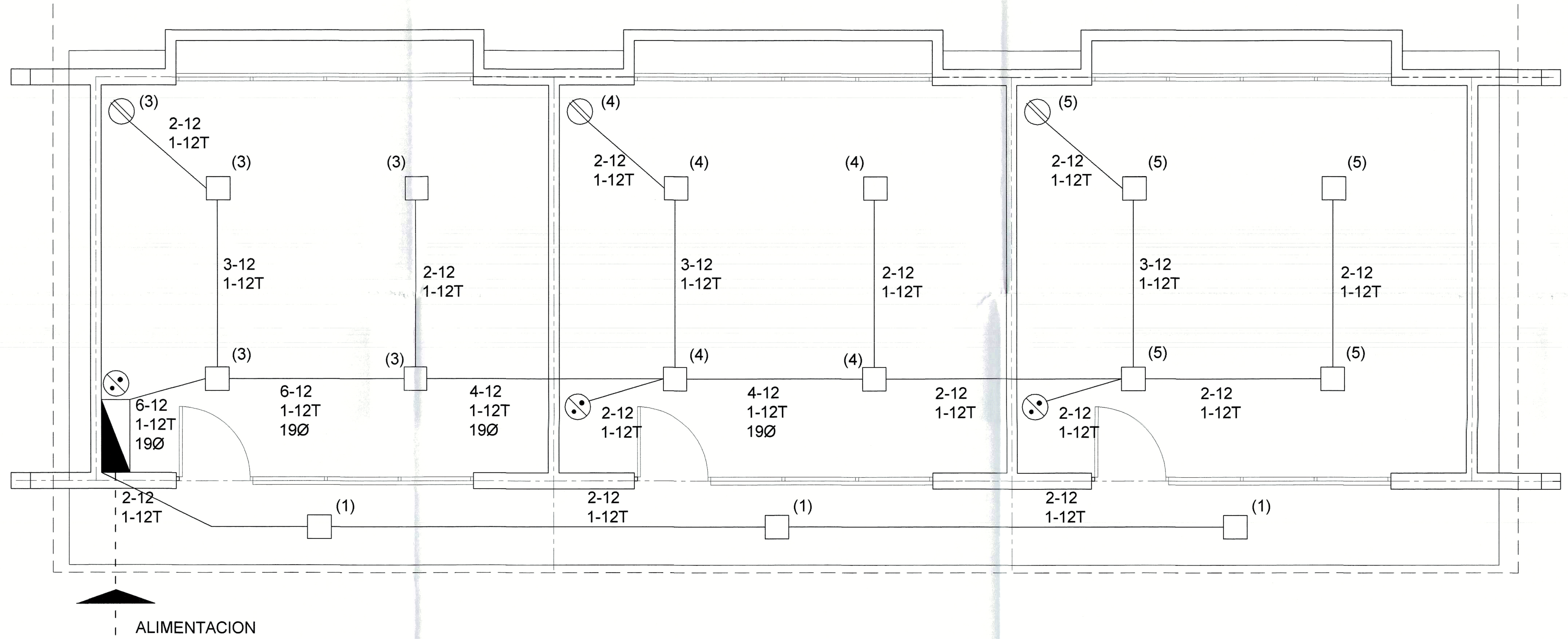

PLANTA ARQUITECTONICA.

CUADRO DE CARGAS

DIAGRAMA DE CONEXIONES	CTO. No.	□ 100 W	⊘ 153 W	VOLTS.	WATTS A FASE A	B	C	1 p. C APMPS.	COND. MINIMO.	PROT. TERMOMAGNETICO POLOS	AMPS.
NEUTRO A A	1	3		127	400			3.49	12	1	15
(1) (2)	2										
(3) (4)	3	4	1	127	553			4.83	12	1	20
R R	4	4	1	127	553			4.83	12	1	20
R R	5	4	1	127	553			4.83	12	1	20
	TOTAL	15	3		2059						

TAB. 1F - 2H, SEM. A CAT. SQUARE'D QO-4F , TOTAL WATTS 2059

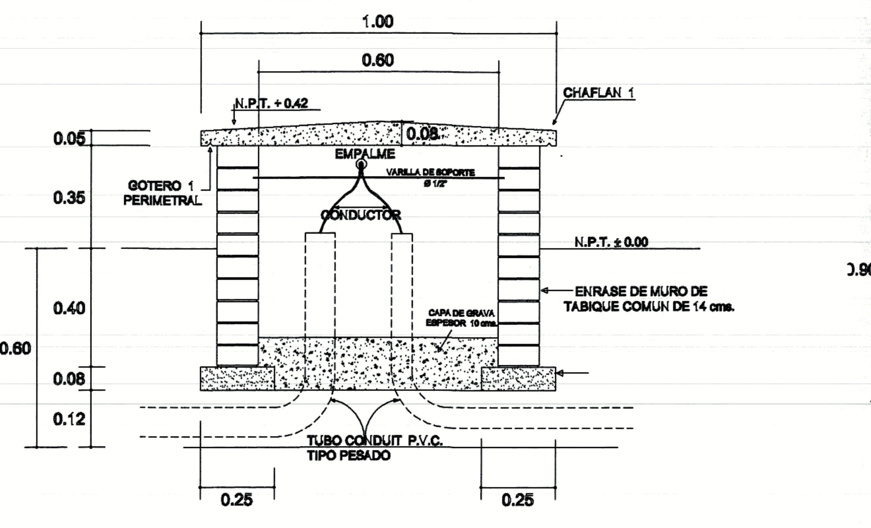

REGISTRO TIPO BANCA
CORTE A - A'

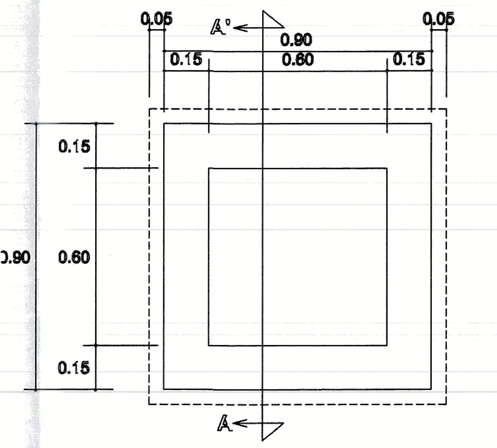

PLANTA

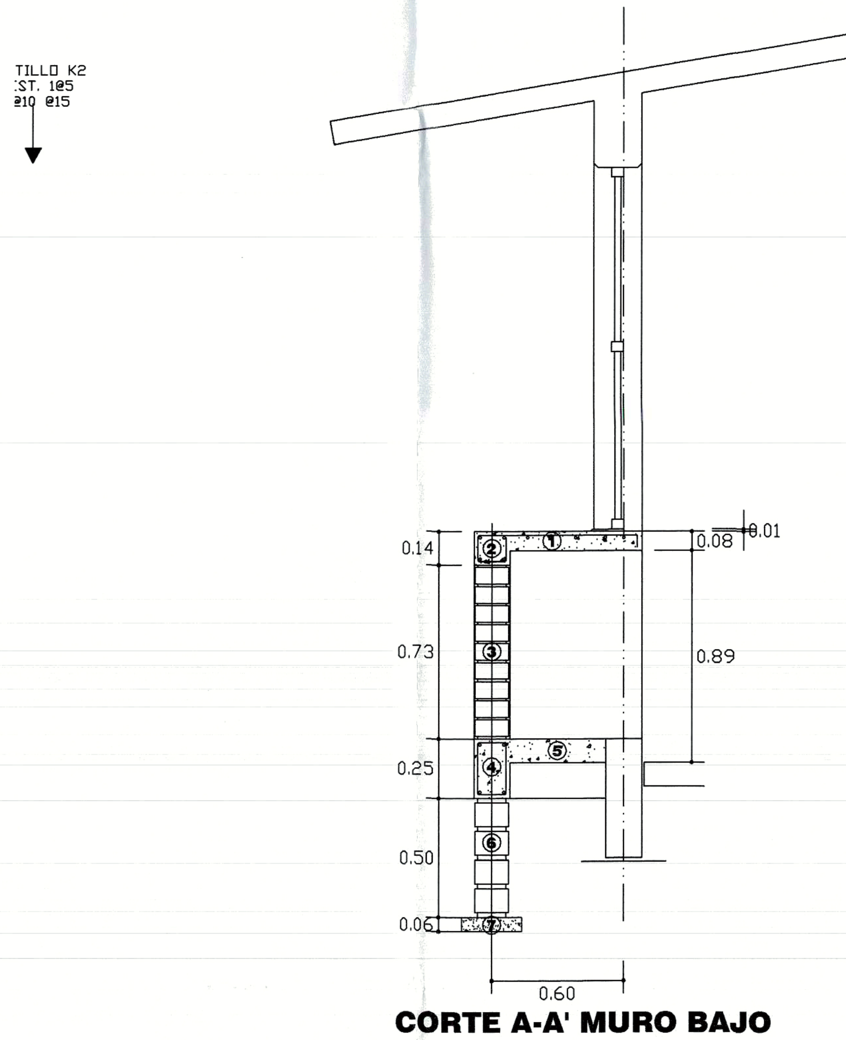

CORTE A-A' MURO BAJO

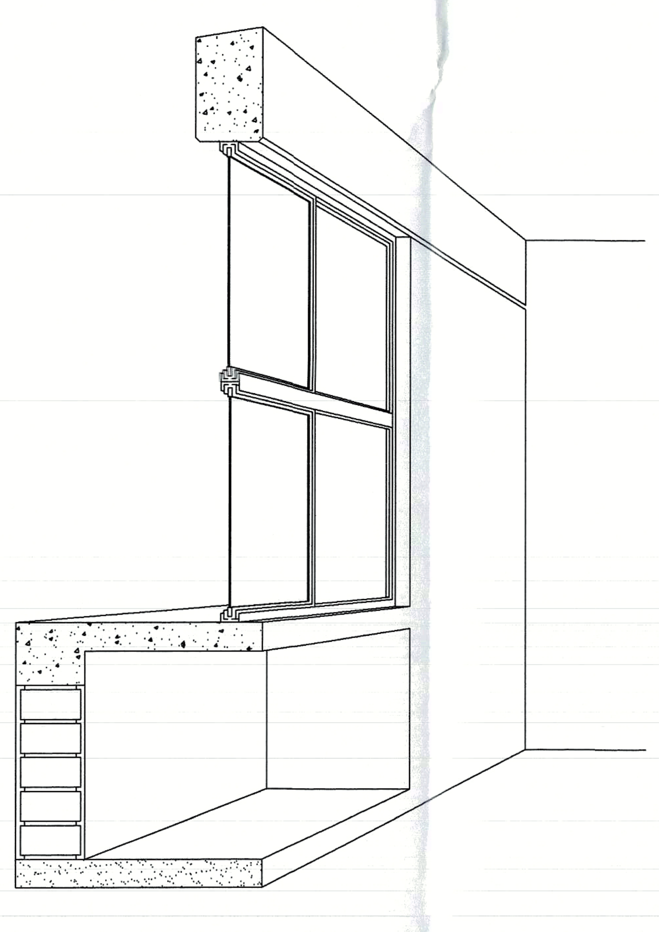

CORTE EN PERSPECTIVA

NOMENCLATURA

1. LOSA DE CONCRETO ARMADO 8 CMS. DE ESPESOR ARMADA CON VAR. No. 3
ARMADO LONGITUDINAL 3 @ 15 CMS.
ARMADO TRANSVERSAL @ 20 CMS.
2. CADENA DE CONCRETO ARMADO DE 14 x 14 CMS. CON 4 VARILLAS DEL No. 3, EST. No. 2 @ 20 CMS.
3. CADENA DE CONCRETO DE 14 x 25 CMS. CON 4 VARILLAS DEL No. 3 EST. No. 3 @ 20 CMS.
4. MURO DE TABIQUE ROJO COMUN ASENTADO CON MORTERO CEMENTO ARENA PROP. 1:4.
5. PISO DE CONCRETO DE 10 CMS. DE ESPESOR TERMINADO PULIDO FINO.
6. ENRASE DE TABICON ASENTADO CON MORTERO CEMENTO ARENA PROP. 1:4
7. PLANTILLA DE CONCRETO SIMPLE F'C= 100 KG/CM² DE 6 CMS. DE ESPESOR.

A	CONSTRUCCION DE TRES AULAS DIDACTICAS.		
A01	CIMENTACIÓN		
A0101	PRELIMINARES		
111	DESPALME DE TERRENO DESENRAIZANDO Y REMOVIENDO LA CAPA VEGETAL, CON UNAPROFUNDIDAD DE 20 CMS., INCLUYE: ACAMELLONAMIENTO DEL MATERIAL DE DESPALME,ACARREO FUERA DE LA OBRA, INCL: HERRAMIENTA Y MANO DEOBRA.	M2	152.65
112	TRAZO Y NIVELACION CON APARATOS TOPOGRAFICOS EN TERRENO PLANO DE 0 A 2600 M2, INCLUYE: TOPOGRAFO Y CADENERO, OPERADOR, MANO DE OBRA, EQUIPO Y HERRAMIENTA.	M2	107.59
A0102	EXCAVACIÓN.		
121	EXCAVACIÓN EN TERRENO TIPO I DE 0 A 2.00 M PARA FORMACIÓN DE CEPAS DE CIMENTACIÓN POR MEDIOS MANUALES . INCLUYE: MANO DE OBRA Y HERRAMIENTA.	M3	52.05
122	ACARREO EN CARRETILLA DE MATERIAL PRODUCTO DE LA EXCAVACION 1a. ESTACION. INC.: CARGA MANUAL Y HERRAMIENTA.	M3	31.65
A0103	PLANTILLA.		
131	PLANTILLA DE CONCRETO HECHO EN OBRA F'C= 100 KG/CM2, CON UN AGREGADO MÁXIMO DE 20 MM., RESISTENCIA NORMAL, DE 5 CM. DE ESPESOR. INCLUYE: TENDIDO Y AFINE, MATERIAL, MANO DE OBRA, EQUIPO, HERRAMIENTA Y ACARREOS.	M2	53.31
A0104	ACERO EN CIMENTACIÓN.		
141	ACERO PARA REFUERZO EN CIMENTACION CON VARILLA DEL #2 F'y=2530 KG/CM2 INCL. SUMINISTRO, HABILITADO, ARMADO, TRASLAPES, GANCHOS Y DESPERDICIOS.	KG	39.71
142	ACERO PARA REFUERZO EN CIMENTACION CON VARILLA #3 F'y=4200 KG/CM2, INCL. SUMINISTRO, HABILITADO, ARMADO, TRASLAPES, SILLETAS, GANCHOS Y DESPERDICIO.	KG	1108.23
A0105	CIMBRA EN CIMENTACIÓN.		
151	CIMBRA PARA CIMENTACION CON MADERA DE PINO DE 3a., ACABADO COMUN, INCL. CIMBRADO Y DESCIMBRADO.	M2	190.06
A0106	CONCRETO EN CIMENTACIÓN.		
161	CONCRETO F c=250KG/CM2 EN CIMENTACION, HECHO EN OBRA, REV. 8 CM ± 2 CM TMA 3/4 INC. COLOCADO, VIBRADO Y CURADO.	M3	21.27
A0107	SUMINISTROS Y RELLENOS		
171	RELLENO Y COMPACTACION DE MATERIAL PRODUCTO DE EXCAVACION CON BAILARINA Y AGUA EN CAPAS DE 20 CM. DE ESPESOR, INCL. ACARREO DENTRO DE LA OBRA, MEDIR COMPACTO.	M3	32.39
172	SUM. Y RELLENO DE MATERIAL INERTE COMPACTADO CON BAILARINA Y AGUA EN CAPAS DE 20 CM. DE ESPESOR, INCL. ACARREO DENTRO DE LA OBRA, MEDIR COMPACTO.	M3	22.38
A02	ESTRUCTURA		
A0201	ACERO EN ESTRUCTURAL		
211	ACERO REFUERZO EN ESTRUCTURA CON VARILLA DEL #2 Fy=2530 KG/CM2., INCL. SUMINISTRO, HABILITADO Y ARMADO, TRASLAPES, GANCHOS, SILLETA Y DESPERDICIO.	KG	190.78
212	ACERO DE REFUERZO EN ESTRUCTURA CON VARILLA #3 F'y=4200 KG/CM2, INCL. SUMINISTRO, HABILITADO, ARMADO, TRASLAPES, GANCHOS, SILLETA Y DESPERDICIO.	KG	2268.93
213	ACERO DE REFUERZO EN ESTRUCTURA CON VARILLA #4 F'y=4200 KG/CM2, INCL. SUMINISTRO, HABILITADO, ARMADO, TRASLAPES, GANCHOS, SILLETA Y DESPERDICIO.	KG	445.97
214	ACERO DE REFUERZO EN ESTRUCTURA CON VARILLA #5 F'y=4200 KG/CM2, INCL. SUMINISTRO, HABILITADO, ARMADO, TRASLAPES, GANCHOS, SILLETA Y DESPERDICIO.	KG	116.41
A0202	CIMBRA EN ESTRUCTURA.		
231	CIMBRA APARENTE EN CASTILLOS, TRABES Y LOSAS CON TRIPLAY DE PINO DE 16 MM., INCL. CIMBRADO, DESCIMBRADO Y CHAFLANES U OCHAVOS Y FRENTES.	M2	245.75
A0203	CONCRETO EN ESTRUCTURA.		
221	CONCRETO F c=250KG/CM2 EN ESTRUCTURAS Y LOSAS, HECHO EN OBRA, REV. 8 CM ± 2 CM TMA 3/4, INCL. VIBRADO Y CURADO EN LOSAS,INC. AFINE Y ACABADO PARA RECIBIR IMPERMEABILIZANTE.	M3	25.60
A03	ALBAÑILERIA Y ACAVADOS		
A0301	MUROS		
311	MURO DE TABIQUE ROJO COMUN DE 14 CM DE ESPESOR, ASENTADO CON MORTERO CEM-ARENA 1:3 ACABADO COMUN.	M2	63.19
312	MURO DE TABIQUE ROJO COMUN DE 21 CM DE ESPESOR ASENTADO CON MORTERO CEM-ARENA 1:3 ACABADO COMUN PARA ESTRUCTURA REGIONAL , ZONA DE ALTA SISMICIDAD.	M2	30.27
A0302	PISOS Y FIRMES		
321	SUMINISTRO Y COLOCACIÓN DE MALLA ELECTROSOLDADA 6 X 6 / 8 - 8, EN LOSACERO. INCLUYE HABILITADO, MATERIAL, MANO DE OBRA, EQUIPO, HERRAMIENTA Y ACARREOS.	M2	96.27
322	CONCRETO F'c=150 KG/CM2, HECHO EN OBRA, EN PISO FIRME T.M.A. 3/4", INCL. VIBRADO Y CURADO EN ,INC. AFINE Y ACABADO RAYADO FINO.	M3	12.08
323	CORTE A CADA 3.00 M DE RETÍCULA, CON SELLO DE JUNTA SIKAFLEX, EN LA FIRME DE CONCRETO. INCLUYE: MATERIAL, MANO DE OBRA, EQUIPO DE CORTE Y HERRAMIENTA	ML	36.61
A0303	APLANADOS Y FORJADOS.		
331	APLANADO MUROS CON MORTERO CEMENTO-CAL-ARENA 1:2:6 A PLOMO Y REGLA, ACABADO CON ESPONJA, INCL. MANO DE OBRA, MATERIALES	M2	281.00
332	EMBOQUILLADO ACABADO FINO CON PLANA DE MADERA, UNA ARISTA, PARA RECIBIR PINTURA, A REGLA, NIVEL Y PLOMO, CON DE MEZCLA CEMENTO-ARENA 1:4 DE PROPORCIÓN, ADICIONADO CON FIBRA, EN ESPESOR PROMEDIO DE 2.2 CM, DE 0.00 HASTA 3.00 MTS DE ALTURA. INCLUYE: MATERIAL, MANO DE OBRA EQUIPO Y HERRAMIENTA.	ML	49.14
A0304	PINTURA E IMPERMEABILIZACIÓN.		
341	PINTURA VINIL ACRILICA LAVABLE A DOS MANOS UNIFORMES PARA MUROS, ZOCLOS, COLUMNAS, TRABES Y PLAFONES, DEJANDO SECAR ENTRE MANO Y MANO MINIMO 60 MINUTOS, DE LAS MARCAS: VINIMEX DE COMEX, KEMTONE DE SHERWIN WILLIAMS, BERELEX SUPERSATIN DE BEREL, DULUX PROFESIONAL DE ICI O COLVIN OPTIMUS; PARA TONOS PASTEL O CONCENTRADOS DEBERA APLICAR PREVIAMENTE UN FONDO EN COLOR BLANCO DE LA MISMA CALIDAD DE LA PINTURA DE ACABADO; INCL. PREPARACION DE LA SUPERFICIE, REBABEAR, APLICACION DE SELLADOR VINILICO, PLASTE CORRIDO, ANDAMIOS, HERRAMIENTA, EQUIPO Y MANO DE OBRA	M2	437.43
342	SUMINISTRO Y APLICACION DE IMPERMEABILIZANTE EN LOSAS DE AZOTEA A BASE DE SISTEMA LAMINAR PREFABRICADO CON ASFALTOS MODIFICADOS SINTETICOS Y MEMBRANA DE REFUERZO DE ALTA ESTABILIDAD DIMENSIONAL APLICADO A TERMOFUSION. INC. LIMPIEZA DE LA SUPERFICIE, LA CUAL DEBERA ESTAR LIBRE DE POLVO Y PARTICULAS SUELTAS, OBSTACULOS, PROTUBERANCIAS Y PERFECTAMENTE SECA, APLICACION DE SELLADOR ASFALTICO BASE SOLVENTE Y SELLADO DE GRIETAS CON EL MISMO IMPERMEABILIZANTE FUNDIDO, DE 4.0 MM DE ESPESOR CON REFUERZO CENTRAL DE TELA NO TEJIDA DE POLIESTER "SPOUND BONDED" DE 180 GRS/M2, RECUBIERTO POR AMBOS LADOS CON ASFALTO MODIFICADO APP (POLIPROPILENO ATACTICO) CON CONTENIDO EN 12% EN VOLUMEN, (PARA ZONAS CALIDAS Y TEMPLADAS), ACABADO CON GRAVILLA GRANULAR ESMALTADA AL HORNO COLOR TERRACOTA. MARCAS CHOVATEK, IMPERQUIMIA, IMPAC, TEXSA, PASA, FESTER, SOPREMA MEXICO, GRUPO NORK INTERNACIONAL CON UNA GARANTIA DE 8 AÑOS. (DEBERA PRESENTAR UNA MUESTRA FISICA DEL SISTEMA A UTILIZAR PARA SU AUTORIZACION CORRESPONDIENTE).	M2	150.92
A0305	LIMPIEZAS		
351	LIMPIEZA DE PISOS DE CONCRETO Y/O MOSAICO DE PASTA, CERAMICA, ETC. CON CEPILLO, AGUA Y ACIDO CLORHIDRICO.	M2	119.55
352	LIMPIEZA DE VIDRIOS Y TABLETAS POR AMBAS CARAS.	M2	38.22

A04	HERRERIA Y CANCELERIA		
A0401	PUERTAS		
411	SUMINISTRO Y COLOCACION DE PUERTA CON TABLERO MULTIPANEL DE 1.00X2.50 DE ALTURA TOTAL INCL. ANTEPECHO DE VIDRIO FIJO DE 6 MM DE 30 A 40 CMS. CON MARCO Y CONTRAMARCO DE ALUMINIO DE 2" Y CERRADURA TIPO CAPFCE	PZA	3.00
A0402	CANCELERIA		
421	SUMINISTRO Y COLOCACION DE CANCELERIA DE ALUMINIO ANODIZADO NATURAL LINEA 2"X1" INC. VIDRIO DE 6 MM. DE ESPESOR HERRAJES Y TODO LO NECESARIO PARA SU BUEN FUNCIONAMIENTO.	M2	31.02
A05	INSTALACIONES ELECTRICAS		
A0501	SALIDAS ELECTRICAS		
511	SALIDA DE CENTRO Y/O CONTACTO EN CAJA LAMINA CON TUBO DE PVC PESADO, Y CONDUCTORES TW CAL. 10 Y 12 MARCA CONDUMEX, CONDUCTORES MONTERREY, CONELEC O LATINCASA, INCL. APAGADOR.	SAL	18.00
A0502	LUMINARIAS		
521	SUMINISTRO Y COLOCACION DE LUMINARIA DE SOBREPONER DE 24.4 CMSX24.4 CMS No. DE CATALOGO ES-1805 MARCA TECNOLITE CON GABINETE DE POLICARBONATO. INCLUYE: 2 FOCOS AHORRADORES DE ENERGIA DE 9 WATTS, DIFUSOR DE LUZ, GABINETE, HERRAMIENTA, EQUIPO Y MANO DE OBRA.	PZA	15.00
A0503	SALIDAS ESPECIALES		
531	SALIDA DE CONTACTO BIFASICO POLARIZADO DUPLEX 15 AMP. AH.CON CAJA DE LAMINA Y TUBO CONDUIT P.D. INCL. CONDUCTORES MARCA CONDUMEX, CONDUCTORES MONTERREY, CONELEC O LATINCASA Y TODO PARA SU BUEN FUNCIONAMIENTO.	SAL	3.00
A0504	TABLERO E INTERRUMPTORES		
541	ALIMENTACION DE ACOMETIDA ELECTRICA A CENTRO DECARGA, INCLUYE: CABLEADO CON 4 HILOSDE CABLETHW No. 8 Y CABLE DESNUDO PARA SISTEMA DE TIERRA DEL No. 10, TUBERIA CONDUITDE 25 MM. PAREDGRUESA, MATERIALES Y PRUEBAS.	SAL	1.00
542	ELABORACION DE REGISTRO ELECTRICO DE 60x60x60CMS. (INTERIOR), A BASE DETABIQUE ROJO DE BARRO RECOCIDO DE 14 CMS. DE ESPESOR, JUNTEADO CON MORTERO C-A PROP.1:5, ACABADO PULIDO INTERIOR,INCLUYE: EXCAVACION, CAMA DE ARENA DE 8 CMS. DE ESP.,ACARREOS FUERA DE LA OBRA DE MATERIALSOBRANTE, RAZO, NIVELACION, MANO DE OBRA,MATERIALES, MARCO Y CONTRAMARCO DE ANGULO DE 1" x1/8" CON REFUERZO DE VARILLA DELNo. 2.5 ENAMBOS SENTIDOS Y TAPA DE CONCRETO f'c=150 KG/CM2 DE 7 CMS. DE ESPESOR,AGARRADERA TIPO LLAVE, HERRA- MIENTA, EQUIPO Y LIMPIEZA.	PZA	5.00
543	SUMINISTRO Y COLOCACION DE TABLERO DE CONTROL QO-10 SQUARE "D". O SIMILAR.	PZA	1.00
544	SUMINISTRO Y COLOCACION DE INTERRUPTOR TERMOMAGNETICO DE 1 POLO DE 15 A 50 AMP. TIPO QO. INC. CONEXION Y PRUEBA.	PZA	5.00
548	SUMINISTRO Y TENDIDO TUBO CONDUIT PVC TIPO PESADO DE 2" DIAM. INCL. CONEXIÓN TRAZO EXCAVACION CAMA ARENA, RELLENO, COMPACTACION, UNIDAD DE OBRA TERMINADA.	ML	26.50
A06	LIMPIEZA		
610	LIMPIEZA FINAL DE LA OBRA	M2	152.65

PROCESO CONSTRUCTIVO

1. SE PROCEDERÁ AL DESPALME DEL TERRENO DESENRAIZANDO Y REMOVIENDO LA CAPA VEGETAL, CUIDANDO AQUELLAS PLANTAS Y ÁRBOLES QUE PUEDAN SER TRASPLANTADAS EN OTRO SITIO, SIN QUE ESTOS AFECTEN NI OBSTRUYAN NI AFECTEN LA MOVILIDAD DURANTE Y DESPUÉS DE LOS TRABAJOS.
2. CON EL ÁREA DE TRABAJO LIBRE DE OBSTÁCULOS, CON EQUIPO DE TOPOGRAFÍA SE UBICARÁN LOS EJES DE LOS ELEMENTOS DE LA CIMENTACIÓN.
3. DE ACUERDO A LAS RECOMENDACIONES HECHAS EN EL ESTUDIO DE MECÁNICA DE SUELO, LAS EXCAVACIONES SE HARÁN CON PROFUNDIDAD DE 1.00 m. POR MEDIO MANUALES.
4. SE REALIZARÁ EL AFINE DE LA PARTE INFERIOR DE LA ZANJA. PARA COLOCAR LA PLANTILLA DE CONCRETO HECHO EN OBRA DE F'C= 100 KG/CM2, T.M.A DE 20 MM; DE 5 CM DE ESPESOR.
5. ARMADO DE LA CIMENTACIÓN SUPERFICIAL, ZAPATAS CORRIDAS DE CONCRETO ARMADO.
Z-1 (0.60) ARMADOS CON VAR. No.3 @ 25 CMS. Y 3 VAR.No.3 LONG.
Z-3 (0.80) ARMADO CON VAR.No.3 @ 20 CMS. Y 4 VAR.No.3 LONG.
Z-2(0.70) ARMADO CON VAR.No.3@ 20 CMS.Y 4 VAR.No.3 LONG. (ESPECIFICADO EN PLANO).
6. CIMBRADO DE LOS ELEMENTOS DE CIMENTACIÓN, CIMBRA TIPO COMÚN.
7. COLADO DE LOS ELEMENTOS EN CIMENTACIÓN CON CONCRETO F'c= 250 KG/CM2, HECHO EN OBRA, CON UN REVENIMIENTO DE 8 CM ± 2 CM. Y T.M.A. ¾".
8. ARMADO DE CADENA DE DESPLANTE CD-1 14X35 CMS. CON 4 VAR. DEL No. 3 EST.No.2 @ 20 CMS. +10 CMS. DE ZOCLO ARMADO CON 2 VAR.No.3 Y GRAPA DEL No. 2@ 20 CMS.
CT-1 DE 21X35 CMS. ARMADO CON 4 VAR. No.4 Y EST. No.2 @20 CMS. + 10 CMS. DE ZOCLO ARMADO CON 2 VAR. No.3 Y GRAPAS DEL No.2 @ 20cms, CD-3 DE 14X35 CMS ARMADO CON 4 VAR. DEL No.3 Y EST. DEL No.2 @20CMS; COLADO CON CONCRETO HECHO EN OBRA, F'c= 250KG/CM2, CON UN REVENIMIENTO DE 8 CM ± 2 CM. Y T.M.A. ¾".
9. RELLENO DE ZANJAS CON MATERIAL PRODUCTO DE LA EXCAVACION, EN CAPAS DE 20 CM, COMPACTADAS POR MEDIOS MECANICOS (BAILARINA), ADICIONANDOLE AGUA.
10. CONSTRUCCIÓN DE MUROS DE 21 cm Y 14 cm DE ESPESOR DE TABIQUE DE BARRO ROJO RECOCIDO, JUNTEADO CON MORTERO DE CEMENTO-ARENA PROP. 1:3.
11. ARMADO DE CASTILLOS TIPO K DE 14X15 CMS. ARMADO CON 4 VAR. DEL No.3 Y EST. DEL No.2 @ 15CMS, K-1 14X21CMS ARMADO CON 4 VAR. DEL No.3 Y EST. DEL No.2 @ 15CMS, Y K-2; DE 14X15 CMS ARMADO CON 4VAR. DEL No.4 Y EST. DEL No.2 @ 15 CMS
12. CIMBRADO DE CASTILLOS CON CIMBRA TIPO COMÚN; COLADO DE CASTILLOS Y COLUMNAS CON CONCRETO F'C= 250KG/CM2 EN CIMENTACIÓN T.M.A. ¾".
13. ARMADO DEL TÍMPANO CON DOS PARRILLAS DEL No. 3 @ 25 cm., CIMBRADO DE TÍMPANO, CON CIMBRA TIPO COMÚN, COLADO CON CONCRETO F'C= 250KG/CM2 EN CIMENTACIÓN T.M.A. ¾".
14. ARMADO DE LAS TRABES T-1 CON VARILLAS DEL No. 4, Y BASTONES DEL No.4 EN EXTREMOS Y DOS BASTONES DEL No.5 EN EL CENTRO EST. DEL No. 2; TRABES T-2 CON VARILLAS DEL No. 4 ARRIBA Y No. 5, ABAJO, Y BASTONES DEL No.4. EST. DEL No. 3. CIMBRADO, CON CIMBRA TIPO APARENTE; COLADO CON CONCRETO F'C= 250KG/CM2 EN CIMENTACIÓN T.M.A. ¾".
15. CIMBRADO DE LA LOSA, CIMBRA TIPO APARENTE. ARMADO DE LOSA CON VARILLAS DEL No. 3; BAYONETAS @ 60cm, Y DOS BASTONES ENTRE CADA PAR DE BALLONETAS. VARILLAS No.3 RECTAS @ 60cm.
16. COLADO DE LA LOSA DE AZOTEA CON CONCRETO F'C= 250KG/CM2 EN CIMENTACIÓN T.M.A. ¾".
17. COLOCACIÓN DE MALLA ELECTROSOLDADA 6 X 6 / 8 - 8 EN PISO, COLADO DE LOSA DE PISO DE 10 cm DE ESPESOR, F'C= 150 KG/CM2 EN CIMENTACIÓN T.M.A. ¾".
18. APLANADO MUROS CON MORTERO CEMENTO-CAL-ARENA 1:2:6
19. CORTE A CADA 3.00 M DE RETÍCULA, CON SELLO DE JUNTA SIKAFLEX, EN EL FIRME DE CONCRETO.
20. EMBOQUILLADO ACABADO FINO CON PLANA DE MADERA, A REGLA, NIVEL Y PLOMO, CON DE MEZCLA CEMENTO-ARENA 1:4 DE PROPORCIÓN, ADICIONADO CON FIBRA, EN ESPESOR PROMEDIO DE 2.2 CM, EN PUERTA, VENTANA Y ESQUINA DE MUROS.
21. PINTURA VINIL ACRILICA LAVABLE A DOS MANOS UNIFORMES PARA MUROS, ZOCLOS, COLUMNAS, TRABES Y PLAFONES.
22. IMPERMEABILIZACION, ACABADO APARENTE PREFABRICADO DE ASFALTO MODIFICADO, APLICADO CON TERMOFUSION, ACABADO CON GRAVILLA A BASE DE REOLITA PIGMENTADA Y ESMALTADA A FUEGO CON RESINA SILICA DE COLOR TERRACOTA DE 3.5 mm
23. LIMPIEZA DEL AREA
24. COLOCACIÓN DE PUERTAS TABLERO MULTIPANEL CON ANTEPECHO DE VIDRIO FIJO DE 6 MM DE 30 A 40 CMS. CON MARCO Y CONTRAMARCO DE ALUMINIO DE 2".
25. CANCELERIA DE ALUMINIO ANODIZADO NATURAL LINEA 2"X1", VIDRIO DE 6 MM.
26. INSTALACIONES ELECTRICAS CON SALIDA DE CENTRO Y/O CONTACTO EN CAJA LAMINA CON TUBO DE PVC PESADO, Y CONDUCTORES TW CAL. 10 Y 12.
27. COLOCACION DE LUMINARIA DE SOBREPONER DE 24.4 CMSX24.4 CMS.
28. SALIDA DE CONTACTO BIFASICO POLARIZADO DUPLEX 15 AMP. AH.CON CAJA DE LAMINA Y TUBO CONDUIT.
29. ALIMENTACION DE ACOMETIDA ELECTRICA A CENTRO DECARGA.
30. ELABORACION DE REGISTRO ELECTRICO DE 60x60x60CMS. (INTERIOR), A BASE DETABIQUE ROJO DE BARRO RECOCIDO DE 14 CMS. DE ESPESOR, JUNTEADO CON MORTERO C-A PROP.1:5.
31. COLOCACION DE TABLERO DE CONTROL QO-10 SQUARE "D". O SIMILAR.
32. COLOCACION DE INTERRUPTOR TERMOMAGNETICO DE 1 POLO DE 15 A 50 AMP.
33. TENDIDO TUBO CONDUIT PVC TIPO PESADO DE 2" DIAMETRO.
34. LIMPIEZA GENERAL FINAL DE LA OBRA.

MICROLOCALIZACION

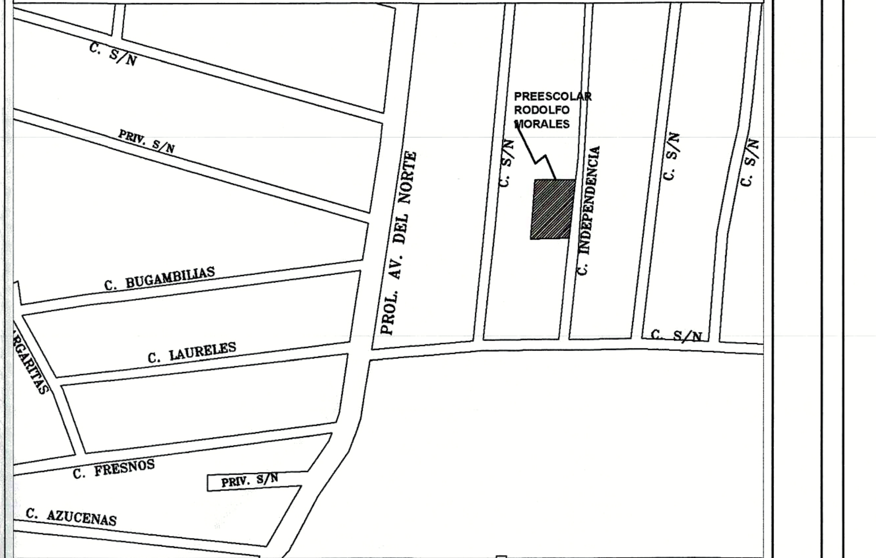

MACROLOCALIZACION

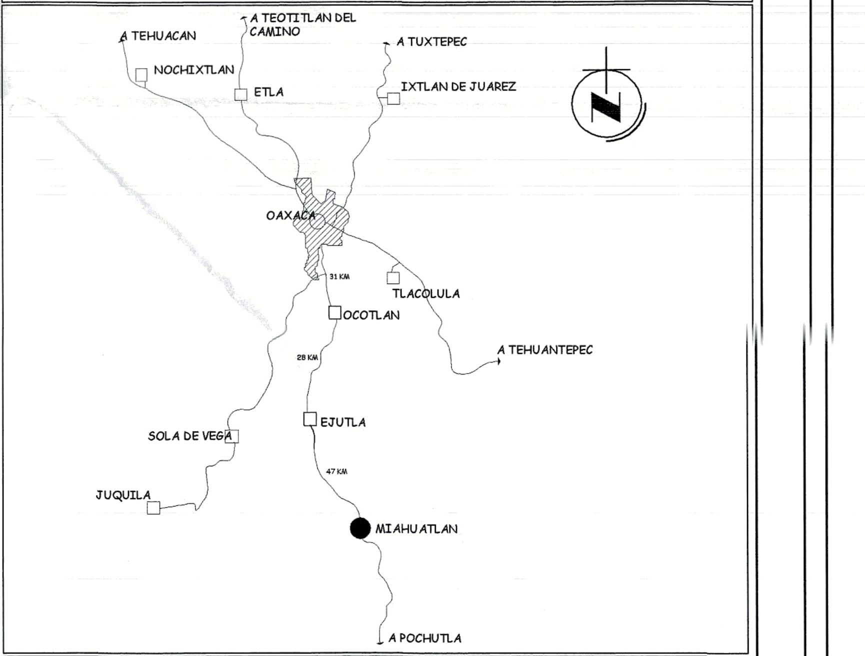

NOMBRE DEL PLANO

INSTALACION ELECTRICA Y DETALLE DE MURO.

O B R A

CONSTRUCCIÓN DE TRES AULAS DIDÁCTICAS, EN LA ESCUELA PREESCOLAR "RODOLFO MORALES", CLAVE: 20DCC2497Q

LATITUD: 16.345818

LONGUITUD: -96.595719

L O C A L I Z A C I O N

LOCALIDAD: COLONIA LOMA LINDA, MIAHUATLAN DE PORFIRIO DIAZ
MUNICIPIO: 059 MIAHUATLAN DE PORFIRIO DIAZ

DISTRITO: 26 MIAHUATLAN

REGION: 07 SIERRA SUR

PRESIDENTE MUNICIPAL

C. GENARO ESAU HERNANDEZ JIMENEZ

PRESIDENCIA MUNICIPAL

SECRETARIO MUNICIPAL

C. LUIS ALBERTO OLIVO VELASCO

DIRECTOR RESPONSABLE DE OBRA

ING. ENRIQUE R. CRUZ TRUJILLO
No. : A-0342-I

PROYECTISTA		No. de Plano
ING. ENRIQUE GOMEZ RAMIREZ CED. PROF. 3113118		5 - 5
Escala SIN ESCALA	Fecha SEPTIEMBRE/2018	Acotacion CENTIMETROS