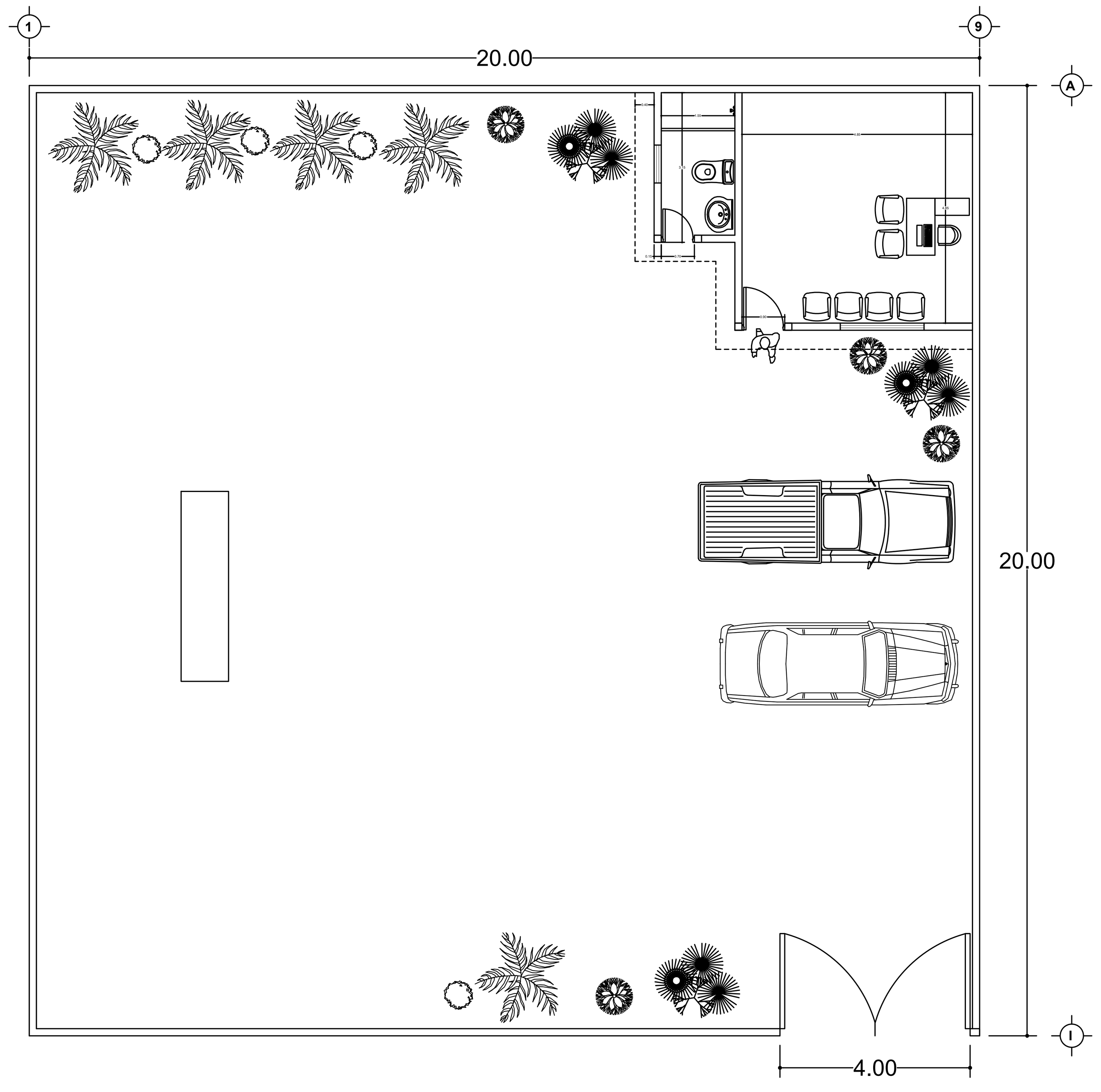

PLANTA DE ARQUITECTONICA

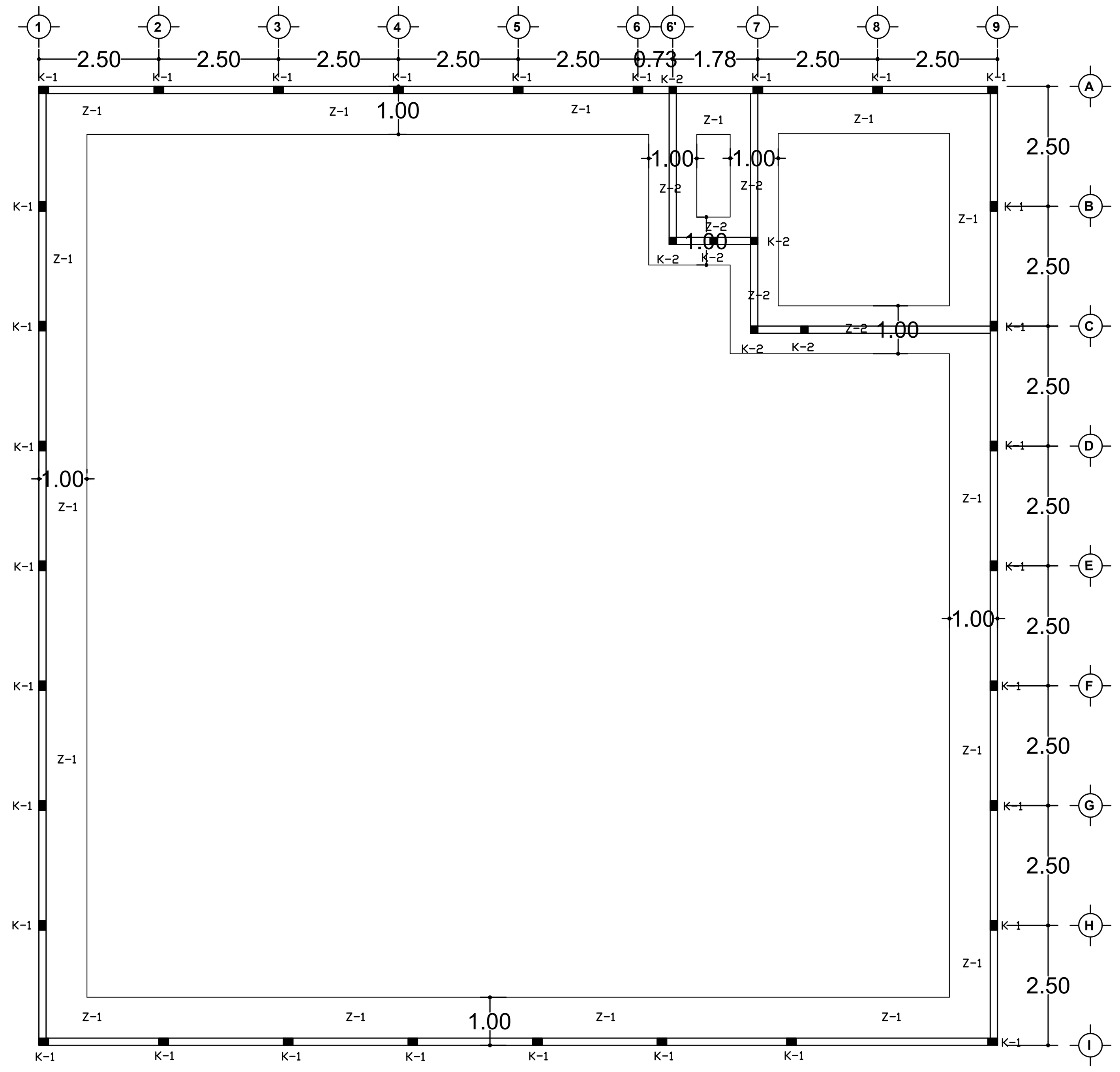

PLANTA DE CIMENTACION

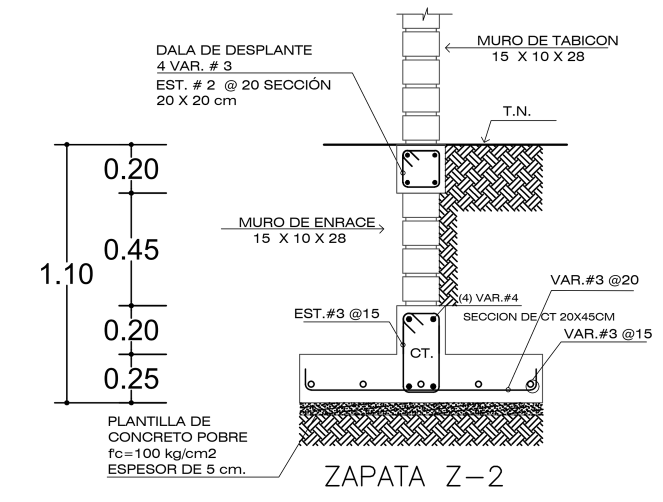

ZAPATA Z−2

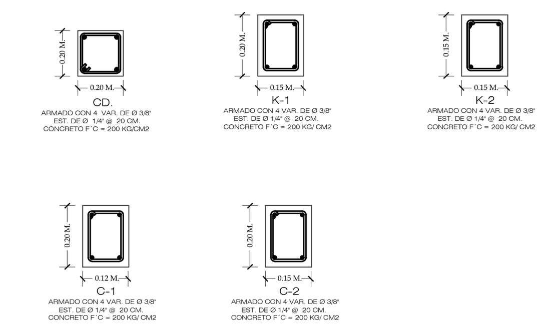

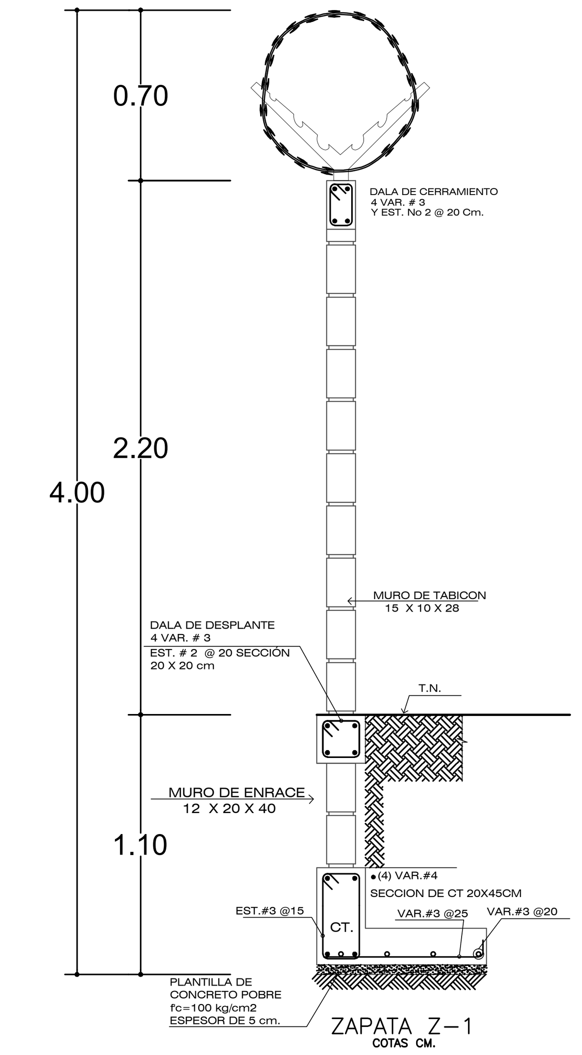

ZAPATA Z−1
COTAS CM.

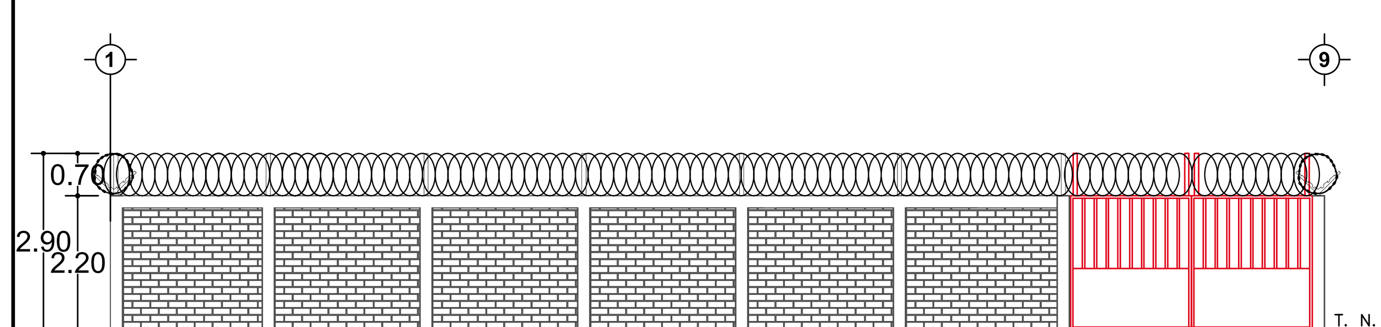

FACHADA FRONTAL

LA PUERTA DE ACCESO SERA DE HERRERRIA DE LAMINA ACANALADA Y MARCO DE SOLERA DE , ACABADO PINTURA FINAL ESMALTE ALQUIDALICO, CON MEDIDAS 4.00 X 2.40; MARCO METÁLICO DEL MISMO COLOR, INCLUYE: 3 BISAGRAS CUADRADAS DE ACERO DE 3", SERIE 21, MOD. 21G300 MCA. FANAL COLOR GALVANIZADO Y CHAPA TIPO RECAMARA MCA. PHILLIP MOD. CLASICA CON LLAVE.

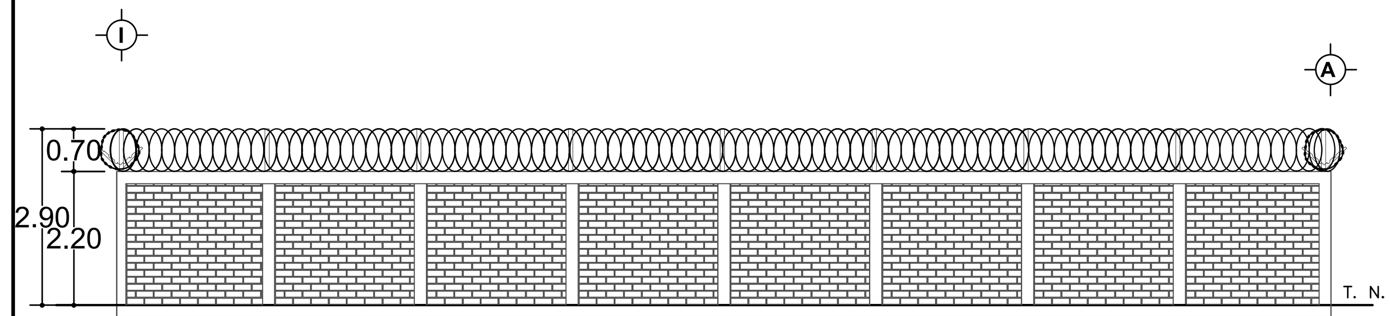

FACHADA LATERAL

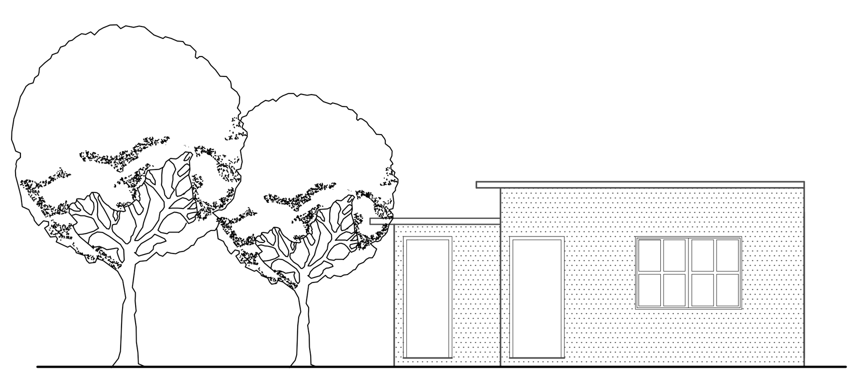

FACHADA FRONTAL
BAÑO Y OFICINA

EL ACABADO FINAL DE MUROS, CADENAS Y CASTILLOS SERA PINTURA VINLICA VINIMEX O SIMILAR DEL COLOR QUE INDIQUE LA SUPERVISION, PREVIA APLICACION DE SELLADOR 5 X 1 DE COMEX O SIMILAR.

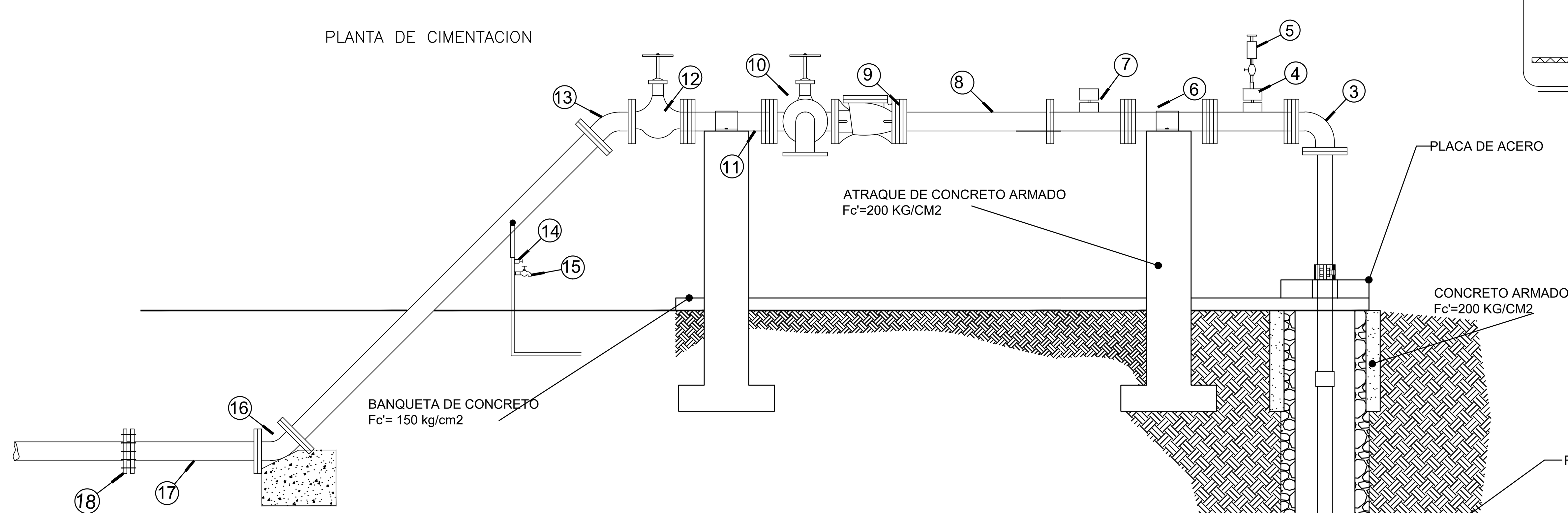

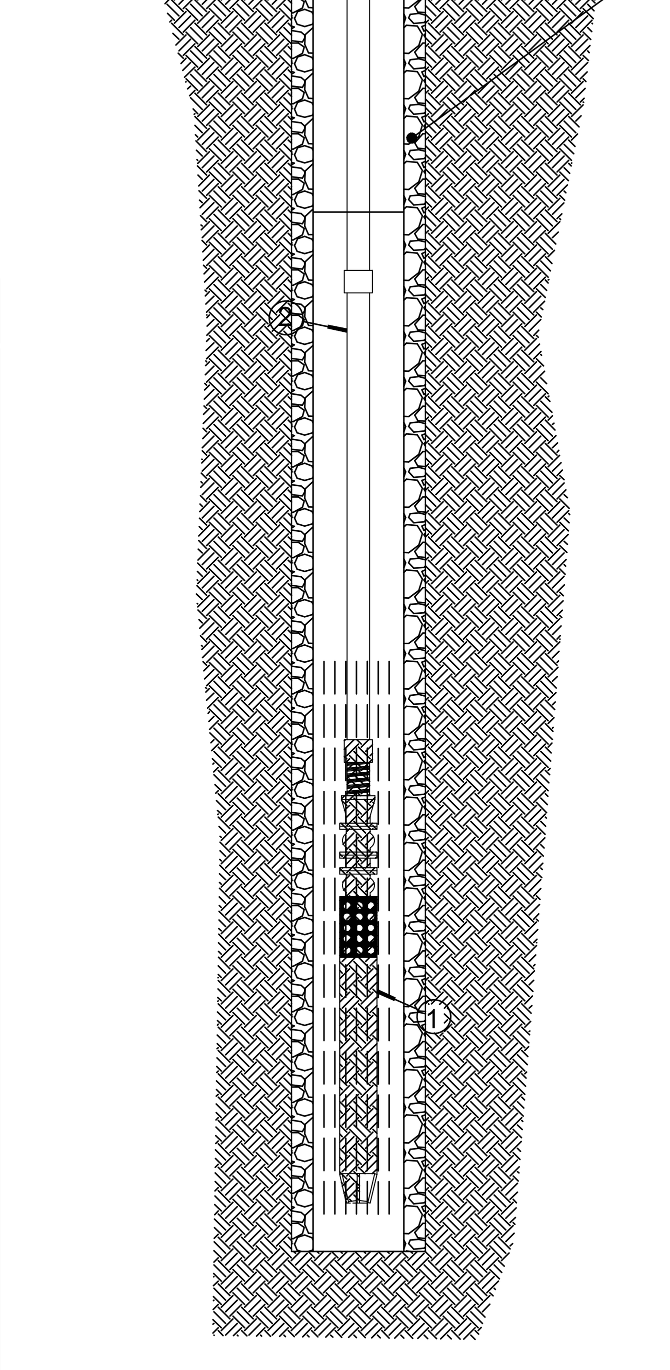

TREN DE DESCARGA
CORTE

LISTA DE EQUIPO Y MATERIALES

NO.	CONCEPTO	CANTIDAD
1	BOMBA TIPO SUMERGIBLE MARCA "SAER" MODELO 6S152 CON DIAMETRO DE DESCARGA DE 6", CAPAZ DE VENCER UNA CDT DE 300 MTS Y UN GASTO DE 40 m3.	1 PZA.
2	COLUMNA DE TUBERIA DE ACERO AL CARBON, GRADO "B" DE 152 MM (6") DE Ø CEDULA 40 EN TRAMOS DE 3.05 M, CON BRIDAS EN EXTREMOS	6.00 M
3	CODO DE Fo.Fo. DE 90° X 152 mm. (6") DE Ø	3 PZA.
4	TEE DE Fo.Fo. DE 6"X2"X6" DE Ø	1 PZA.
5	VALVULA DE EXPULSION DE AIRE 2" DE DIAMETRO.	1 PZA.
6	CARRETE DE FoFo 6" DE Ø	1 PZA.
7	MEDIDOR DE GASTO TIPO PROPELA DE 6" Ø	1 PZA.
8	CARRETE DE Fo.Fo. DE 6" Ø DE 50 CM DE LONGITUD	1 PZA.
9	VALVULA DE NO RETORNO TIPO COLUMPIO DE 152 mm. (6") DE Ø HIERRO BRIDADA CLASE 125	3 PZA.
10	CRUZ DE Fo.Fo, DE 152 mm.(6") Ø	1 PZA.
11	CARRETE DE FoFo 6" DE Ø	1 PZA.
12	VALVULA DE SECCIONAMIENTO TIPO COMPUERTA BRIDADA DE 152 mm. (6") Ø	1 PZA.
13	CODO DE Fo.Fo. DE 45° X 6"	1 PZA.
14	VALVULA DE COMPUERTA ROSCADA, DE BRONCE DE 13 mm (1/2") DE Ø CLASE 125	1 PZA.
15	VALVULA DE NARIZ CUERPO DE BRONCE DE 13mm ($\frac{1}{2}$") DE Ø	1 PZA.
16	CODO DE Fo.Fo. DE 45° X 6"	1 PZA.
17	EXTREMIDAD DE ACERO DE 152 mm.(6") Ø CED. 40 DE 0.50 M DE LONG.	1 PZA.
18	JUNTA DE ACOPLAMIENTO TIPO "GIBAULT" DE 152 mm (6") Ø CLASE 7	1 PZA.

TABLA 1

DIMENSIONES DE GANCHOS, ESCIUADRAS,Y TRASLAPES

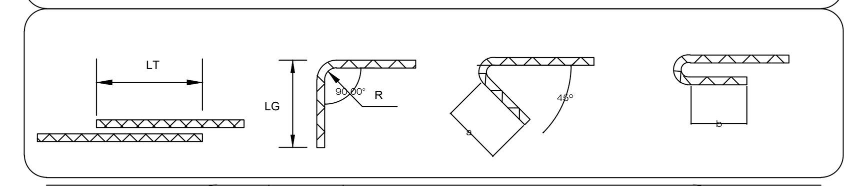

VARILLA	DIAM.	a (cm)	b (cm)	LT(cm)	R(cm)	LG(cm)
TEC60	5/32"	3.5	3.5	16	4.0	5
TEC60	3/16"	3.5	3.5	20	4.0	6
TEC60	1/4"	3.5	3.5	25	4.0	8
TEC60	5/16"	4	4	32	5.0	10
# 3	3/8"	6	6	40	4.5	12
# 4	1/2"	10	10	50	5.5	15
# 5	5/8"	15	15	90	10	20

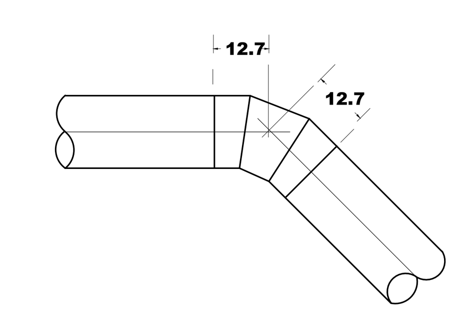

DETALLE CODO DE 45

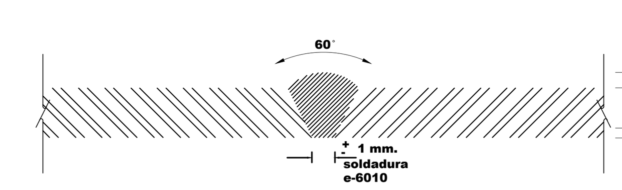

SOLDADURA ENTRE TUBOS O BIEN TUBO Y ACCESORIOS

LOCALIZACION GENERAL

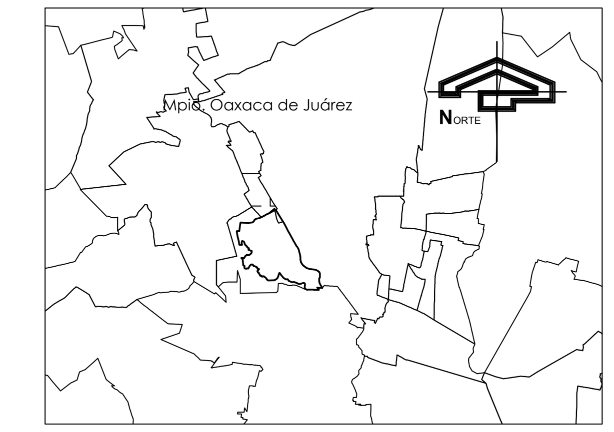

CROQUIS DE LOCALIZACION

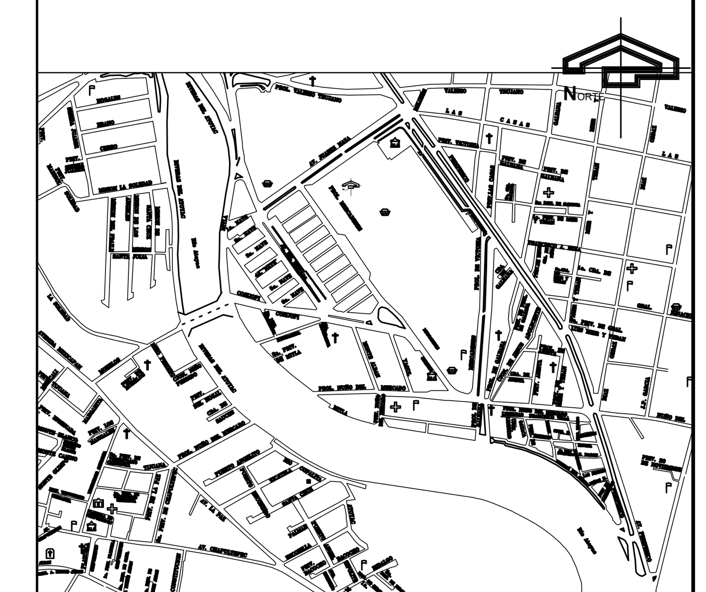

DATOS BASICOS

* Las acotaciones rigen al plano.
* Los croquis y detalles estructurales no están a escala.
* Este diseño estructural corresponde al de una estructura tipo "B", localizada en la Zona Sísmica C, y desplantada sobre un terreno tipo II

(Cs = 0.64, Q = 2 SENTIDO X; Q = 2 SENTIDO Y).

* La estructura ha sido diseñada para las siguientes cargas de trabajo incluye su peso propio:

	AZOTEA PLANA GRAVITACIONAL	SISMO		ENTREPISO GRAVITACIONAL	SISMO
CARGA MUERTA	558 kg/m²	558 kg/cm	CARGA MUERTA	438 kg/m²	438 kg/m²
CARGA VIVA	100 kg/m²	70 kg/m²	CARGA VIVA	180 kg/m²	100 kg/m²
Total	658 kg/m²	628 kg/m²	Total	618 kg/m²	538 kg/m²

* Se usará concreto con una resistencia a la compresión a los 28 días f' c de 250 kg/cm² en elementos de cimentación, en entrepiso y cubierta, cadenas y castillos, muros de concreto
* Para la elaboración del concreto se usará agregado grueso con un tamaño máximo de:de 19 mm
En elementos de concreto se dará un recubrimiento libre al acero de refuerzo de la siguiente manera:

Elementos de cimentación: 4.0 cm.
Losas y trabes: 2.5 cm. (excepto donde se indique otra dimension)
Cadenas y castillos: 2.5 cm.
muros de concreto : 3 y 4 cm

* El acero utilizado deberá tener un esfuerzo a la fluencia como se indica a continuación:
fy = 6000 kg/cm² (Varillas de 5/32"; 3/16", #2)
fy = 5000 kg/cm² (Armex, Malla) equivalente a 1/4" Ø en Tec 60
fy = 4200 kg/cm² (Varilla 3/8" o superiores)
Solo se usará varilla corrugada

* No se traslapará más del 30% del acero en una misma sección.
* La separación de estribos verticales se empézará a contar a partir del paño del apoyo, colocando el primero a la mitad de la separación indicada.
* La longitud de anclaje y traslape será como se indica a continuación:

#	Anclaje (cm)
Malla	20 (Entre alambres transversales extremos)
Var. #2 (2/8")	VER TABLA
Var. #3 (3/8")	VER TABLA
Var. #4 (1/2")	VER TABLA
Var. # 5 (6/8")	VER TABLA

* La longitud de desarrollo mínima para barras después de un doblez de 90° será como se indica a continuación:

#	Longitud después del doblez (cm)
2 y menor	VER TABLA
3	VER TABLA
4	VER TABLA
5 (6/8")	VER TABLA

* Los estribos deberán rematar en una esquina con dobleces de 135° seguidos de un tramo recto con una longitud de:

#	Longitud después del doblez (cm)
2 y menor	VER TABLA
3	VER TABLA

* Para cualquier modificación a las especifaciones deberá consultarse al calculista estructural.

ESPECIFICACIONES GENERALES

*Toda superficie de concreto horizontal (losas), después del fraguadodeberá de curarse con agua ó membrana de curado base agua (acrilica) sin parafina al menos siete (7) días posteriores al colado, el inicio del curado se iniciará una (1) horas después de concluido el colado.

- No se permite el uso de acelerantes para concreto
- Toda superficie vertical de concreto armado debrá de curarse mediante membrana de curado base agua (acrilica) sin parafina , con yute o papel kraft que se humedezca continuamente durante los siete (7) días posteriores al colado.

* Se deberá garantizar los recubrimientos especificados al acero de refuerzo utilizando elementos prefabricados (apoyos o separadores de plastico).

* La aplicación de engrasado para la cimbra se efectuará antes de colocar el acero de refuerzo.
* En losas, el retiro de la cimbra será cuando el concreto alcance cuando menos el 70% de la resistencia del proyecto.
* Toda interrupción de colado deberá planearse y definirse sus límites con cimbra.
* No se permite el dobléz del acero de refuerzo anclado en concreto ya endurecido.

- No se permitirá aplicar carga alguna (almacenamiento de materiales, tanques de agua, eta.) sobre las losas ya coladas durante los cuatro (4) días posteriores al colado. Y posteriormente en tanto el concreto no alcance su f'c de proyecto, ninguna carga será mayor a 100 kg/m².

* Cuando se empalme EN TODO ELEMENTO ESTRUCTURAL más de una tercera parte del acero en una misma zona, los estribos especificados su separación no será mayor a 10 cm.

* Desde el desplante, se deberá preveer que la longitud dela varilla sea tal que los empalmes no se generen en los cruces con cadenas y que no mas de la tercera parte del total se empalmen en la misma altura, debera existir al menos 60 cm de desfasamiento en la altura entre cada tercera parte de varillas empalmadas.
los castillos seran con acero fy = 4200 kg/cm2

* Por ningun motivo se deberan cancelar ó cortar los estribos de los castillos, se debera respetar los diametros de doblado, y longitudes de traslape y doblez indicados
* Los amarres de varillas seran hacia el interior del elemento, nunca deberan sobresalir ni estar en contacto con la cimbra.

* En el armado de las losas la longitud del baston = L/4
LOngitud de la bayoneta = L/5 donde L = claro libre

1.- LAS VALVULAS, PIEZAS SOLDABLES Y MATERIALES DEBERAN SOPORTAR LA - PRESION DE 10.5 Kg./cm. Y CUMPLIRAN CON LAS NORMAS DEL DOCUMEN- TO PARA CONCURSO.

2.- EN EL SUMINISTRO E INSTALACION DE LAS PIEZAS BRIDADAS, SE INCLUYEN - LOS EMPAQUES DE ASBESTO-CEMENTO GRAFITADOS Y SU TORNILLERIA

SUSTITUCION, EQUIPAMIENTO Y OBRAS COMPLEMENTARIAS DE POZO PROFUNDO PARA EL SUMINISTRO DE LA CENTRAL DE ABASTO EN EL MUNICIPIO DE OAXACA DE JUÁREZ.

SAPAO Servicios de Agua Potable y Alcantarillado de Oaxaca

LOCALIDAD:	MUNICIPIO:	
OAXACA DE JUÁREZ	OAXACA DE JUÁREZ	ESCALA: S/ESC.
		CLAVE: POZO PROFUNDO
		No. DE PLANO: 1 DE 1
		FECHA: JULIO 2019

DIRECTORA GENERAL DE SAPAO

ING LAURA VIGNON CARREÑO

JEFE DE DEPTO. DE ESTUDIOS Y PROYECTOS

ARQ. TEOFILO CUEVAS FELIPE