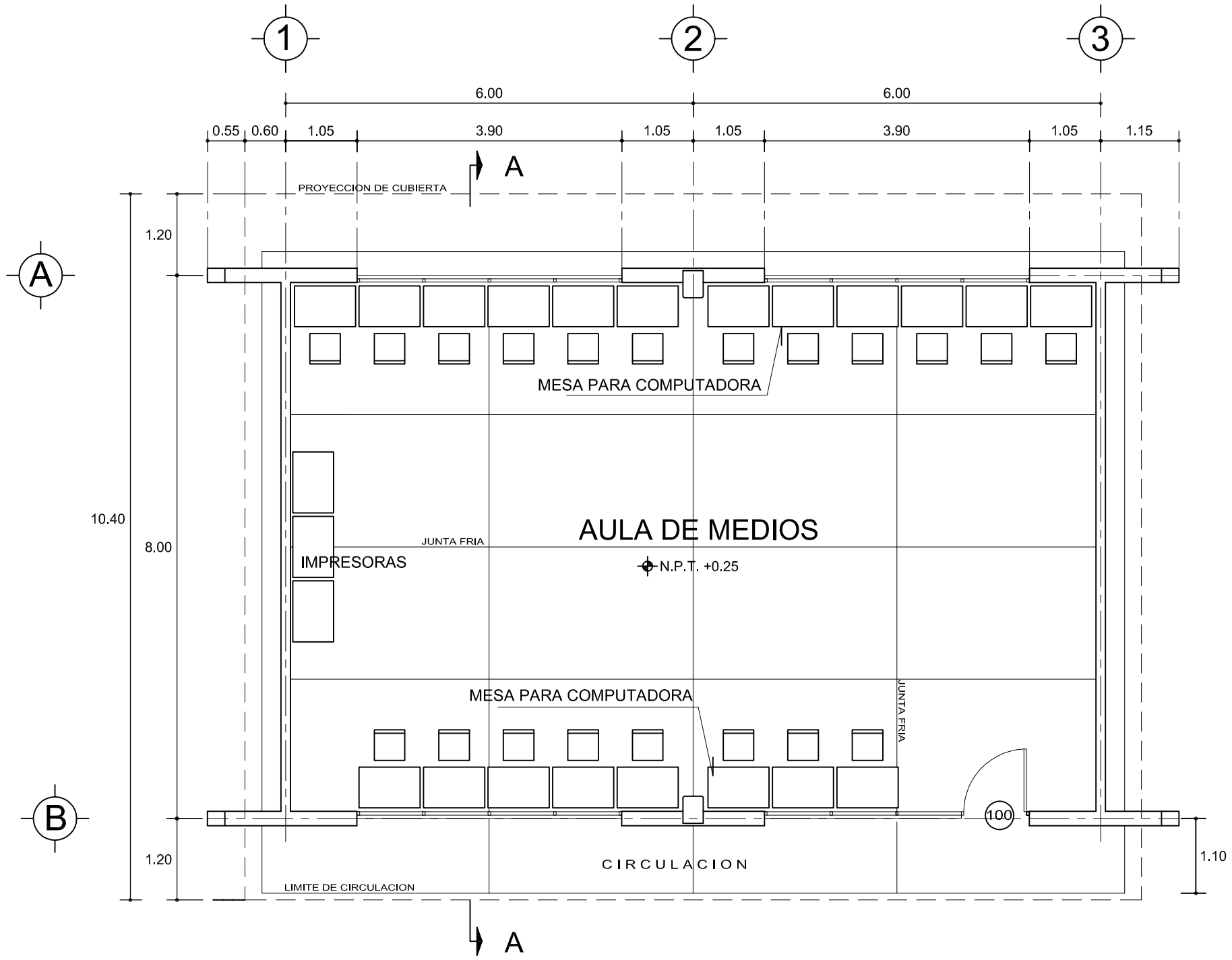

PLANTA ARQUITECTONICA

ESC. 1:75

ESPECIFICACIONES:

CIMENTACION:
A BASE DE ZAPATAS CORRIDAS DE CONCRETO ARMADO DE f'c= 250 kg/cm².

ESTRUCTURA:
A BASE DE MUROS DE CARGA, DE TABIQUE ROJO RECOCIDO CONFINADOS CON CASTILLOS,CADENAS Y TRABES DE CONCRETO ARMADO f'c= 250 kg/cm².

MUROS:
TRANSVERSALES, DE TABIQUE DE BARRO ROJO RECOCIDO DE 14 cm. DE ESPESOR;
LONGITUDINALES, DE TABIQUE ROJO RECOCIDO DE 21 cm. DE ESPESOR , JUNTEADO CON MORTERO DE CEMENTO -ARENA PROP. 1: 3.

LOSA:
DE CONCRETO ARMADO f'c= 250kg/cm², COLADO CON CIMBRA APARENTE , ACABADO CON PINTURA VINILICA.

AZOTEA:
IMPERMEABILIZANTE, BASE DE SISTEMA LAMINAR PREFABRICADO CON ASFALTOS MODIFICADOS SINTETICOS Y MEMBRANA DE REFUERZO DE ALTA ESTABILIDAD, APLICACION DE SELLADOR ASFALTICO, BASE SOLVENTE Y SELLADO DE GRIETAS CON EL MISMO IMPERMEABILIZANTE DE 4.0 MM DE ESPESOR, ACABADO CON GRAVILLA GRANULAR ESMALTADA AL HORNO.

PISOS:
INTERIORES DE CONCRETO SIMPLE DE 10 cm DE ESPESOR f'c= 150 Kg/cm EN LOSAS DE 3.00 X 2.00 m. EN CIRCULACIONES DE CEMENTO PULIDO RAYADO FINO EN EL SENTIDO DE LA PENDIENTE CON JUNTA FRIA A HUESO A CADA 3.00 m. ACABADO CON VOLTEADOR.

CANCELERIA DE ALUMINIO (FIJAS Y CORREDIZAS)

2022-2028

INSTITUTO OAXAQUEÑO
CONSTRUCTOR DE INFRAESTRUCTURA
EDUCATIVA

DIRECTOR GENERAL: LIC. EMMANUEL ALEJANDRO LOPEZ JARQUIN.

NIVEL : TELESECUNDARIA.
LOCALIDAD: SAN SEBASTIAN NICANANDUTA.
MUNICIPIO: SAN SEBASTIAN NICANANDUTA.
DISTRITO: TEPOSCOLULA.
REGION: MIXTECA.

PROYECTO: AULA DE MEDIOS
TIPO DE PLANO: PLANTA ARQUITECTONICA

PLANO N°: PA-001
DPLA.40.57
DIBUJO: ARQ. M.A.E.BIELMA
ESTRUCTURA REG. 6.00x8.00
FECHA: SEPTIEMBRE - 2024
ESCALA: INDICADA
ACOT: CM.

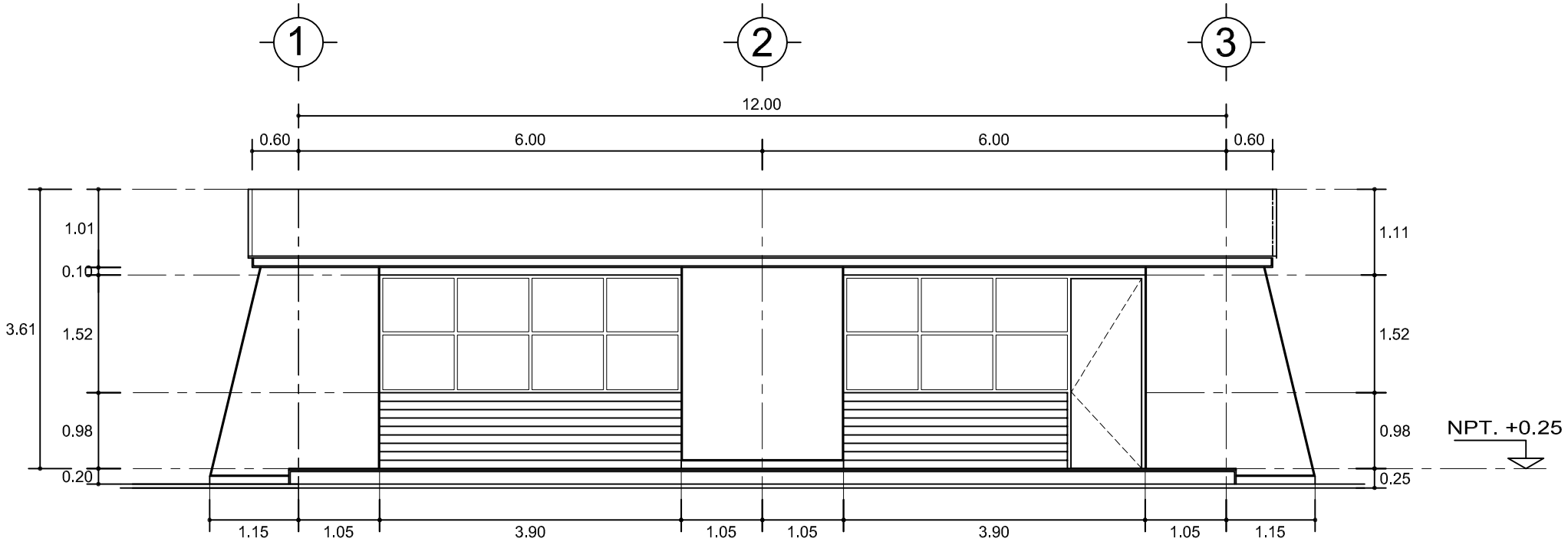

FACHADA PRINCIPAL

ESC. 1:75

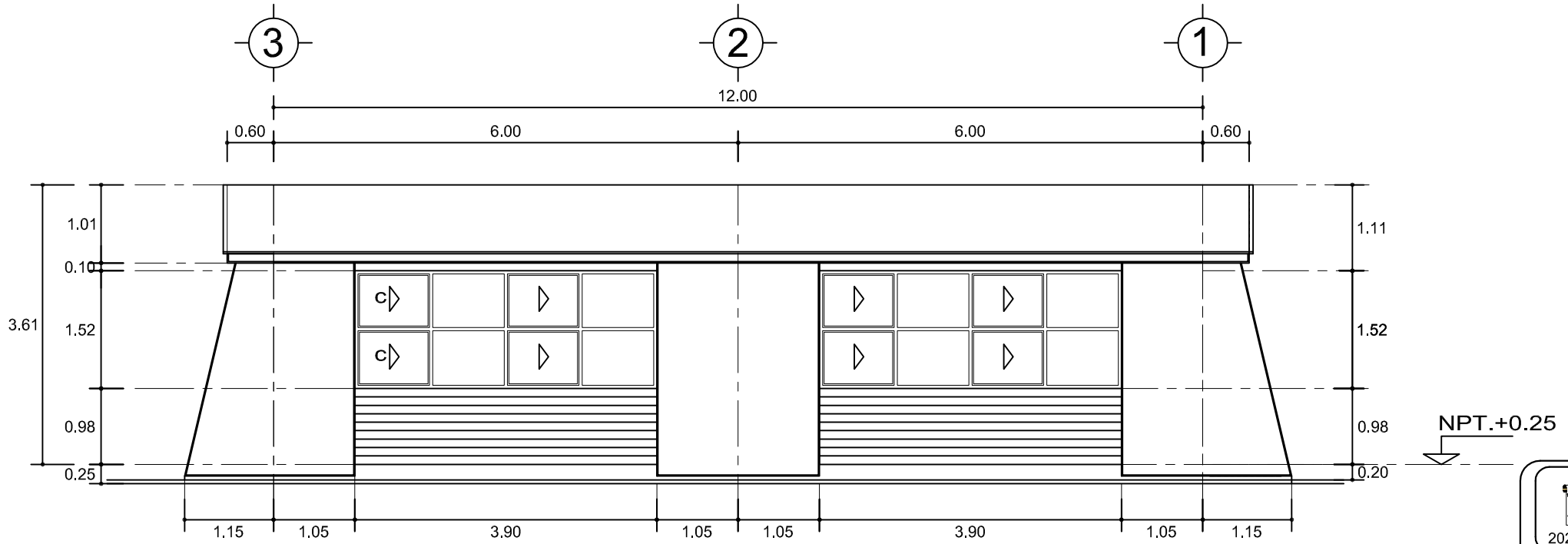

FACHADA POSTERIOR

ESC. 1:75

INSTITUTO OAXAQUEÑO
CONSTRUCTOR DE INFRAESTRUCTURA
EDUCATIVA

2022-2028

DIRECTOR GENERAL: LIC. EMMANUEL ALEJANDRO LOPEZ JARQUIN.

NIVEL : TELESECUNDARIA.
LOCALIDAD: SAN SEBASTIAN NICANANDUTA.
MUNICIPIO: SAN SEBASTIAN NICANANDUTA.
DISTRITO: TEPOSCOLULA.
REGION: MIXTECA.

PROYECTO: AULA DE MEDIOS

TIPO DE PLANO: FACHADAS ARQUITECTONICAS

PLANO N°: PA-001-2

DPLA.40.57

DIBUJO: ARQ. M.A.E.BIELMA

ESTRUCTURA REG. 6.00x8.00

FECHA: SEPTIEMBRE - 2024

ESCALA: INDICADA

ACOT: CM.

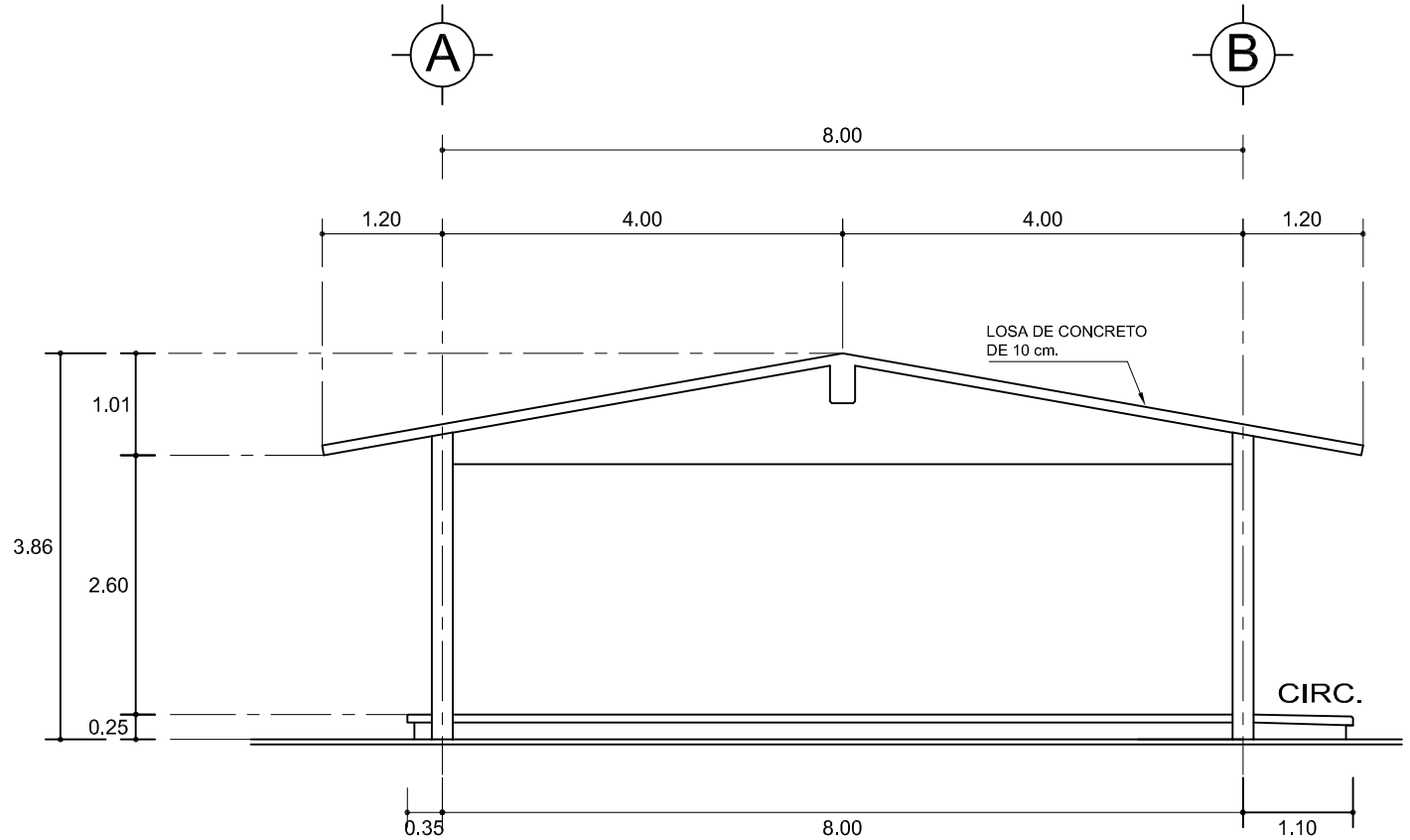

FACHADA LATERAL

ESC. 1:75

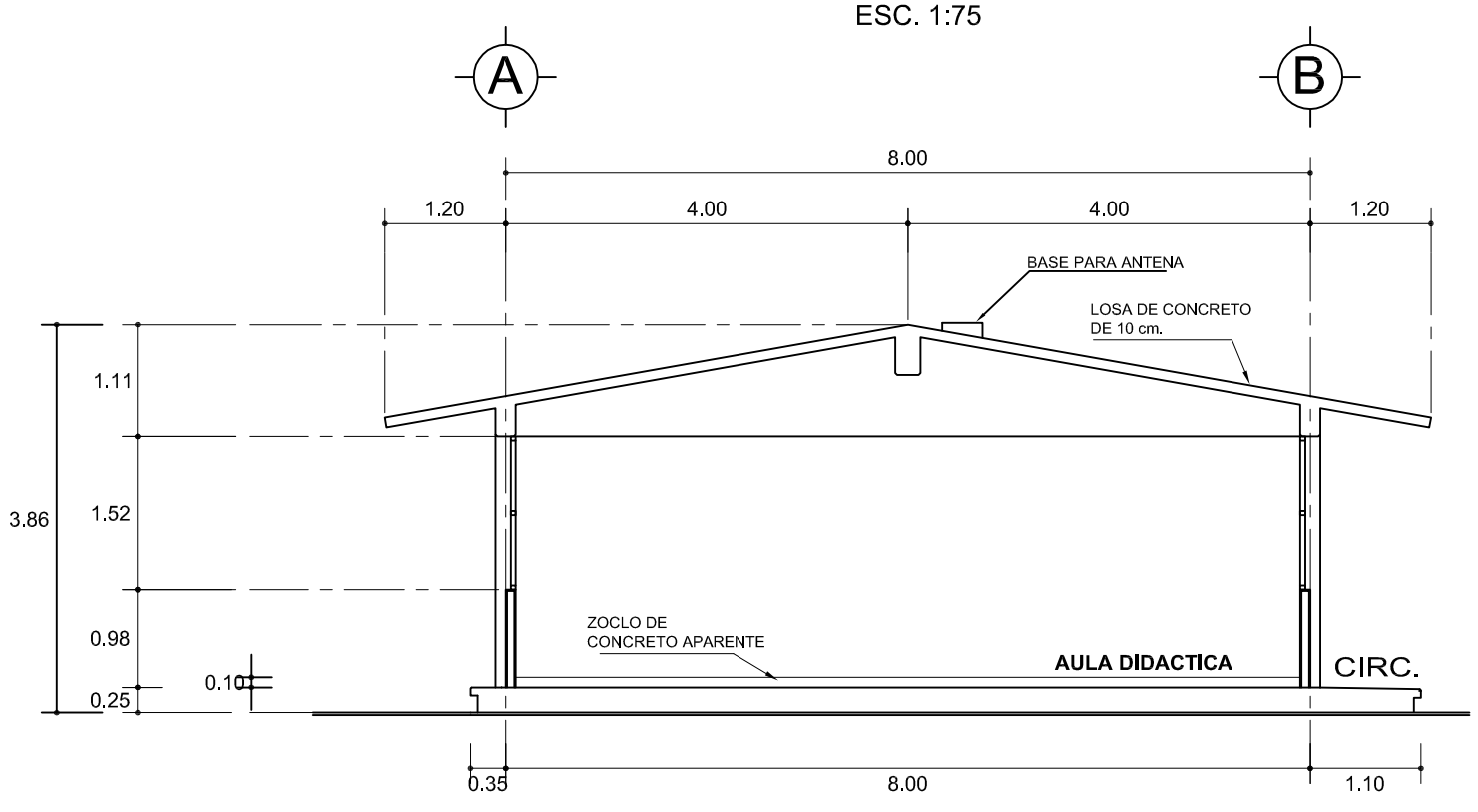

CORTE A-A

ESC. 1:75

INSTITUTO OAXAQUEÑO
CONSTRUCTOR DE INFRAESTRUCTURA
EDUCATIVA

2022-2028

DIRECTOR GENERAL: LIC. EMMANUEL ALEJANDRO LOPEZ JARQUIN.

NIVEL : TELESECUNDARIA.
LOCALIDAD: SAN SEBASTIAN NICANANDUTA.
MUNICIPIO: SAN SEBASTIAN NICANANDUTA.
DISTRITO: TEPOSCOLULA.
REGION: MIXTECA.

PROYECTO: AULA DE MEDIOS

TIPO DE PLANO: F A C H A D A Y C O R T E.

PLANO N°: PA-001-3

DPLA.40.57

DIBUJO: ARQ. M.A.E.BIELMA

ESTRUCTURA REG. 6.00x8.00

FECHA: SEPTIEMBRE - 2024

ESCALA: INDICADA | ACOT: CM.

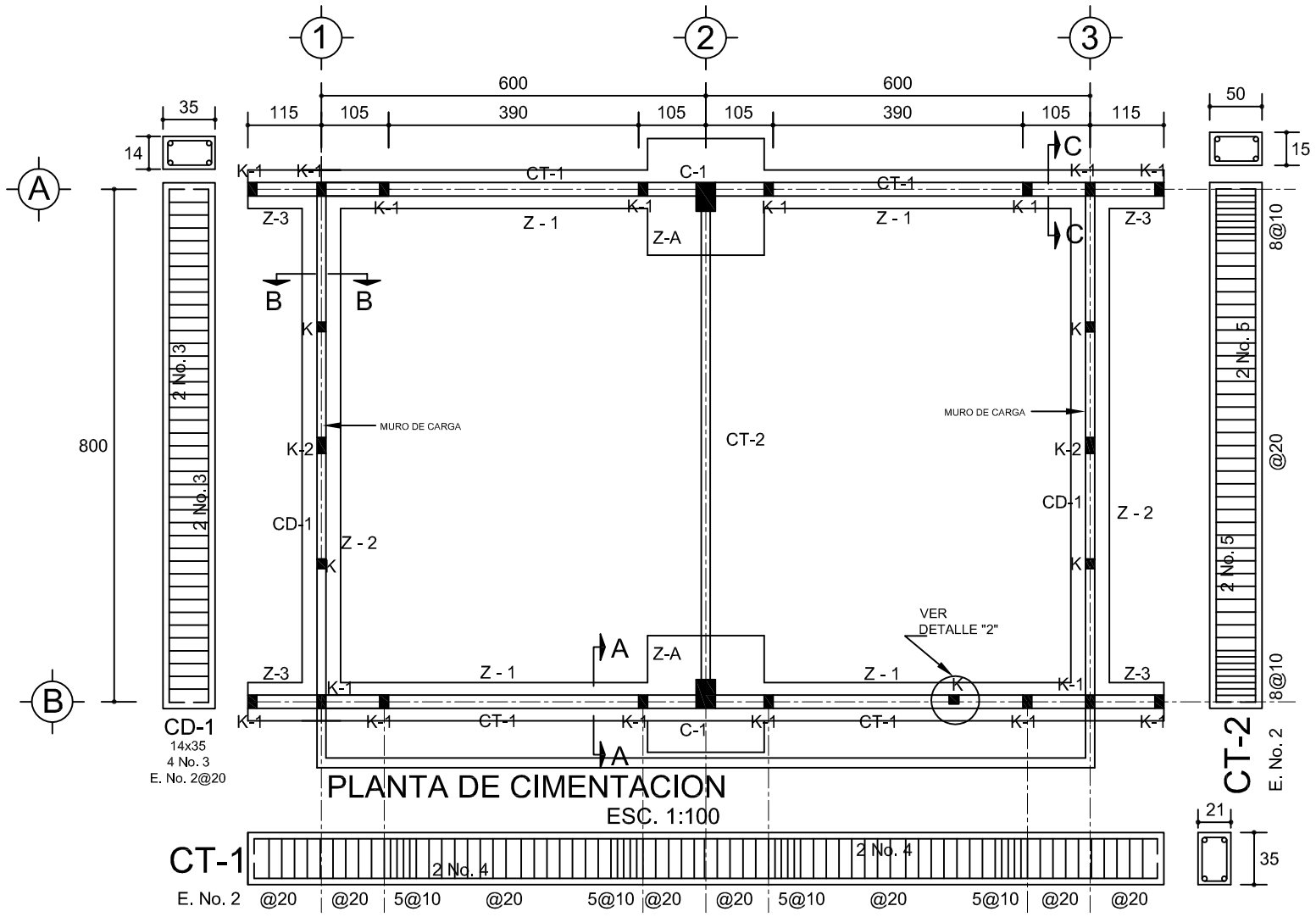

PLANTA DE CIMENTACION
ESC. 1:100

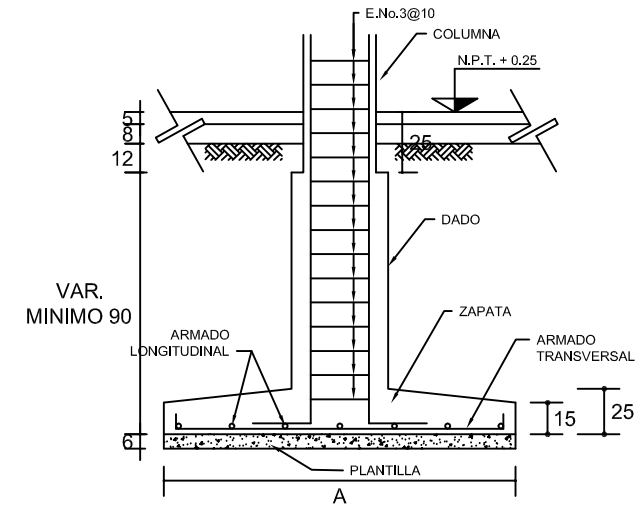

ANCLAJE TIPO
DE COLUMNA

ZAPATAS DE CONCRETO ARMADO

SECCION TIPO	ft= 5 a 7 ton/m2			
	ZAPATA	B	ARMADO	
			TRANS.	LONG.
	Z-1 ó Z-3	60	No.3@25	3 No. 3
	Z-2	80	No.3@20	4 No. 3
	ft= 10 ton/m2			
	Z-1 ó Z-3	50	No.3@25	3 No. 3
	Z-2	70	No.3@20	4 No. 3

NOTA: TODOS LOS MUROS DE ENRASE SERAN DE TABICON DE 10x14x28 cm.

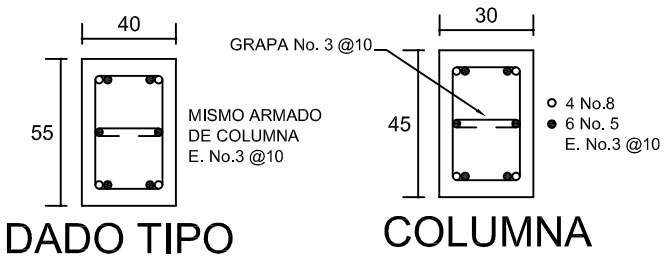

DADO TIPO

COLUMNA
C-1

MARCO CON CLARO DE 8.00 m			
ft= 5 ton/m2			
ZAPATA	A	B	ARMADO EN DOS SENTIDOS
Z-A	290	290	No.4@12
ft= 7.5 ton/m2			
Z-A	260	260	No.4@12
ft= 10 ton/m2			
Z-A	1490	1490	No.4@12

LAS MOCHETAS M-1 SERAN
DE MURO DE 21 cm.,
VER DETALLE 1

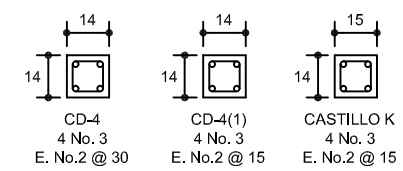

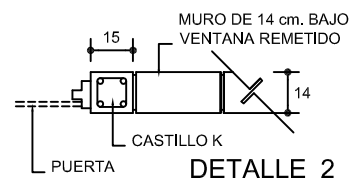

DETALLE 2
EN PUERTA

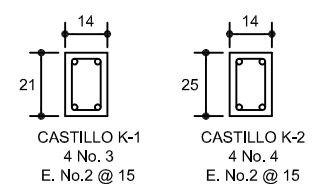

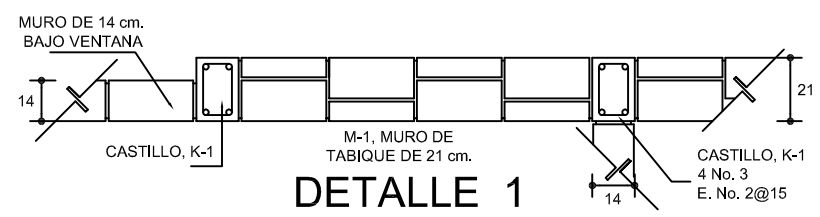

DETALLE 1

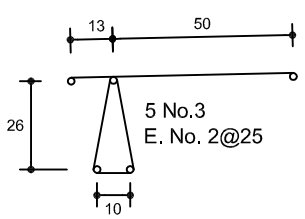

ARMADO PARA EL
RODAPIE DE CONCRETO

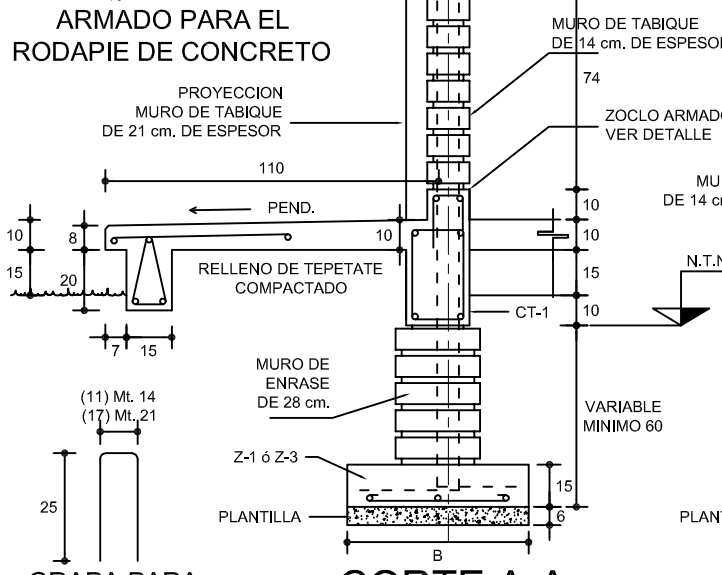

CORTE A-A
ESC. 1:25

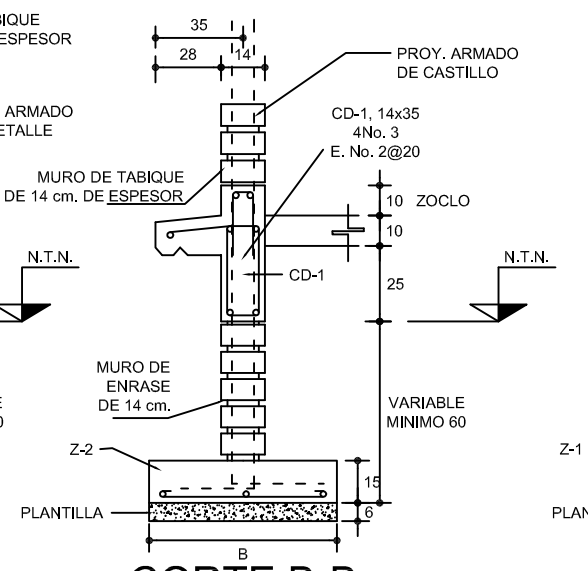

CORTE B-B
ESC. 1:25

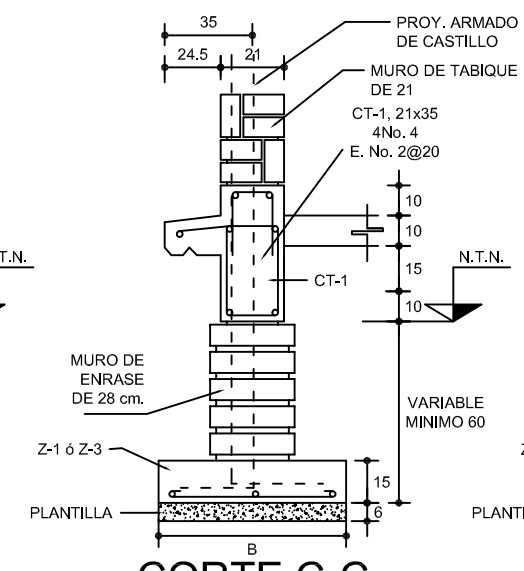

CORTE C-C
ESC. 1:25

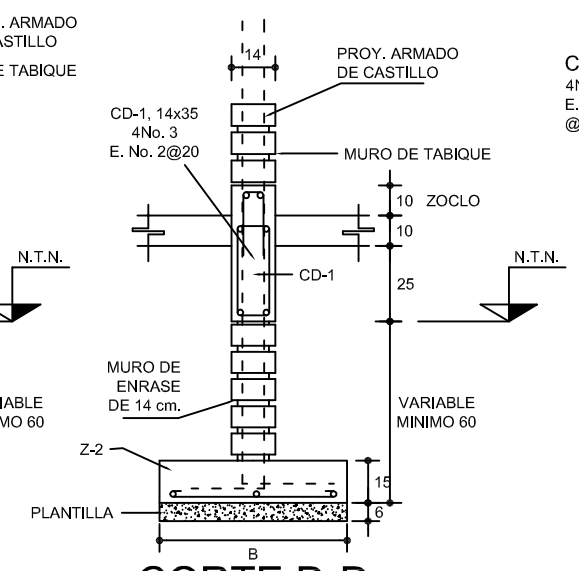

CORTE D-D
ESC. 1:25

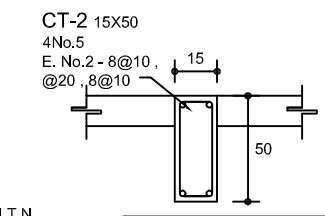

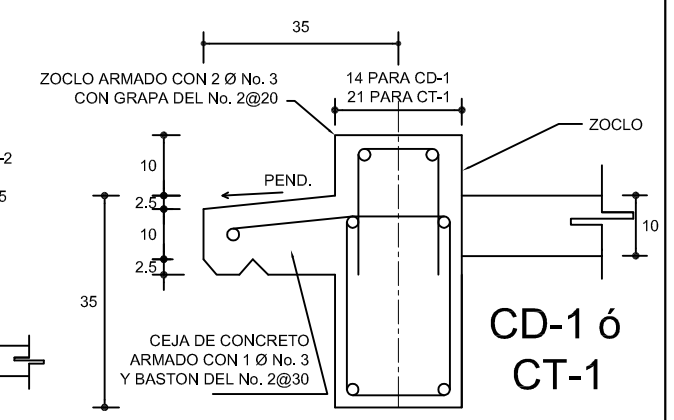

CD-1 ó
CT-1

GRAPA PARA
ZOCLO

INSTITUTO OAXAQUEÑO
CONSTRUCTOR DE INFRAESTRUCTURA
EDUCATIVA

2022-2028

DIRECTOR GENERAL: LIC. EMMANUEL ALEJANDRO LOPEZ JARQUIN.

NIVEL : TELESECUNDARIA.
LOCALIDAD: SAN SEBASTIAN NICANANDUTA.
MUNICIPIO: SAN SEBASTIAN NICANANDUTA.
DISTRITO: TEPOSCOLULA.
REGION: MIXTECA.

PROYECTO: AULA DE MEDIOS
TIPO DE PLANO: CIMENTACION

PLANO Nº: PE - 001
DPLA.40.57
DIBUJO: ARQ. M.A.E. BIELMA
ESTRUCTURA REG. 12.00x8.00
FECHA: SEPTIEMBRE - 2024
ESCALA: INDICADA
ACOT: CM

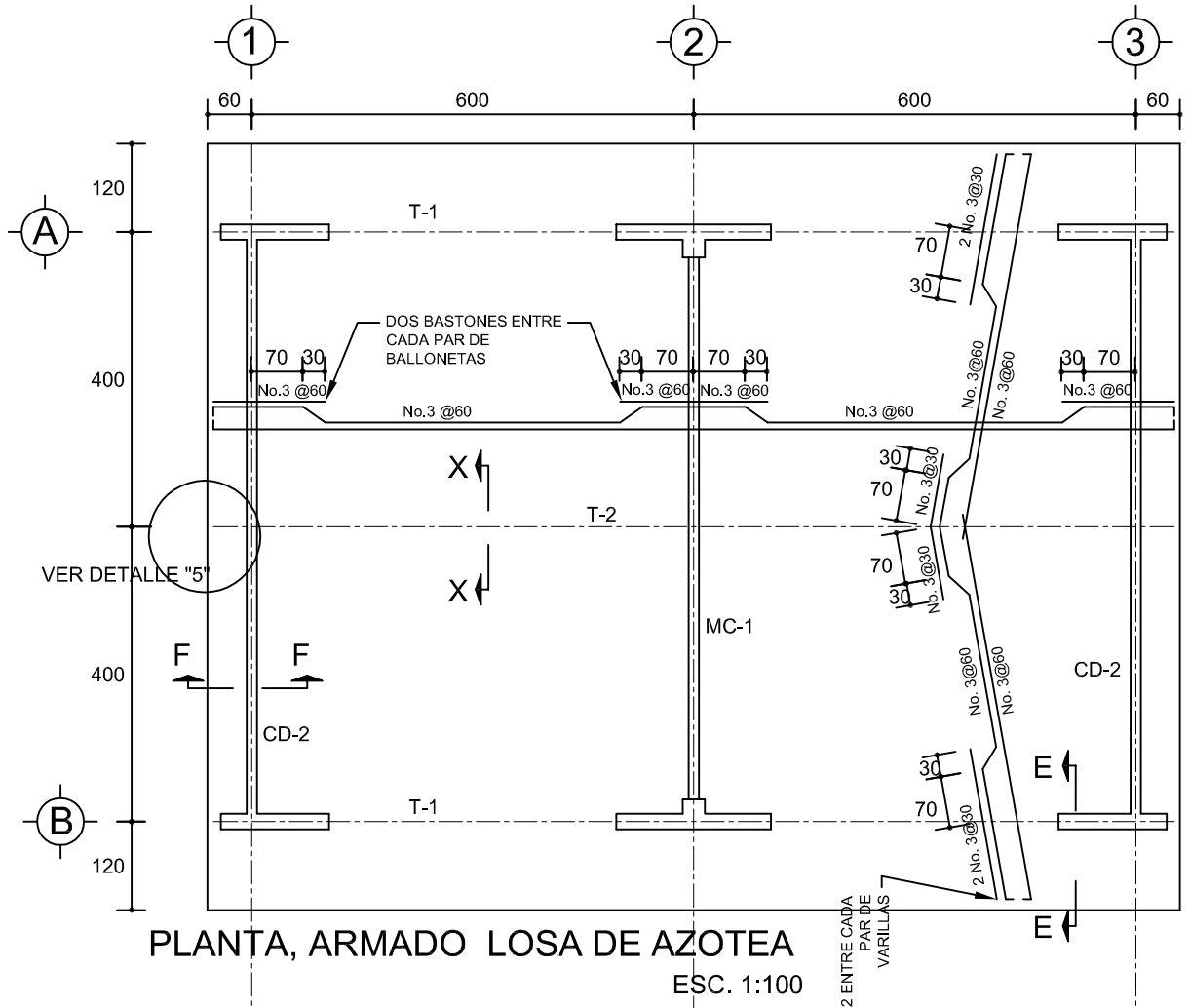

PLANTA, ARMADO LOSA DE AZOTEA

ESC. 1:100

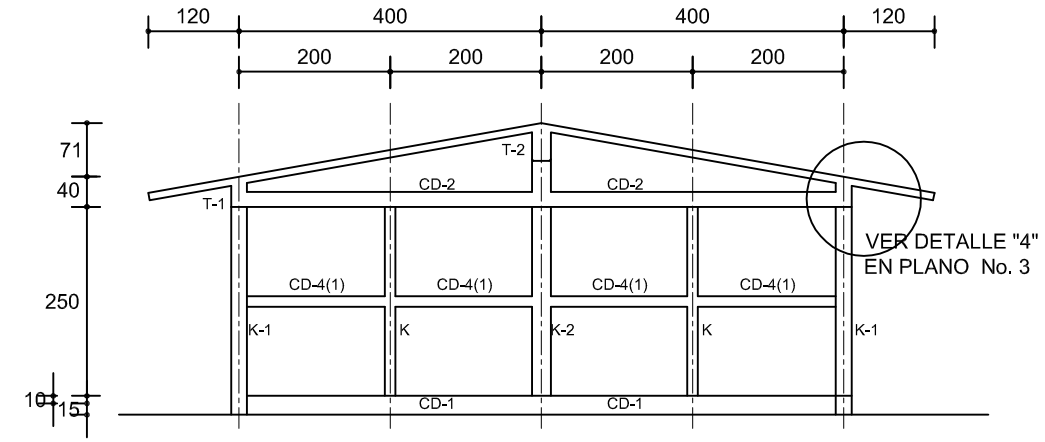

FACHADA ESTRUCTURAL (MUROS CABECEROS)

ESC. 1:100

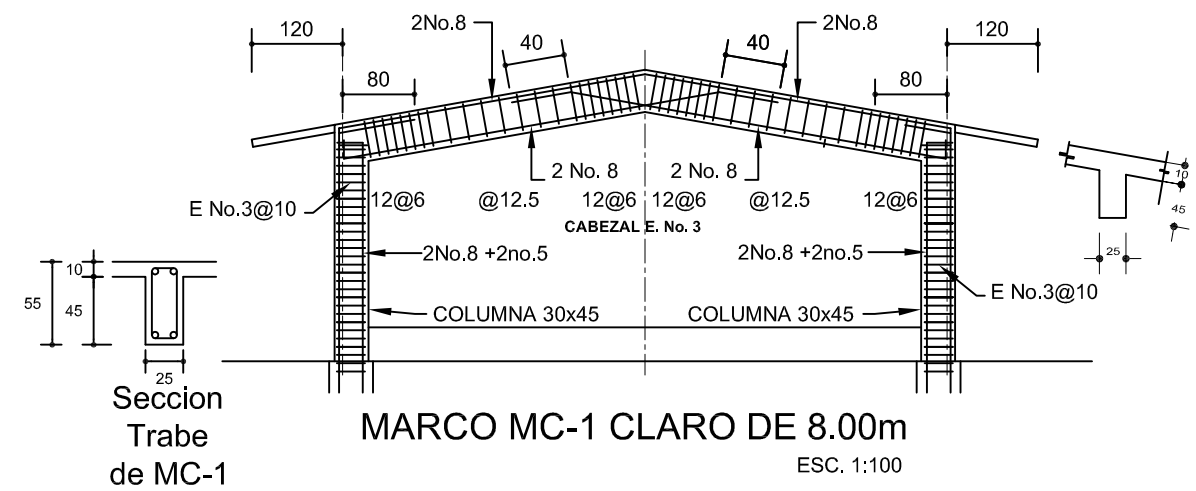

Seccion Trabe de MC-1

MARCO MC-1 CLARO DE 8.00m

ESC. 1:100

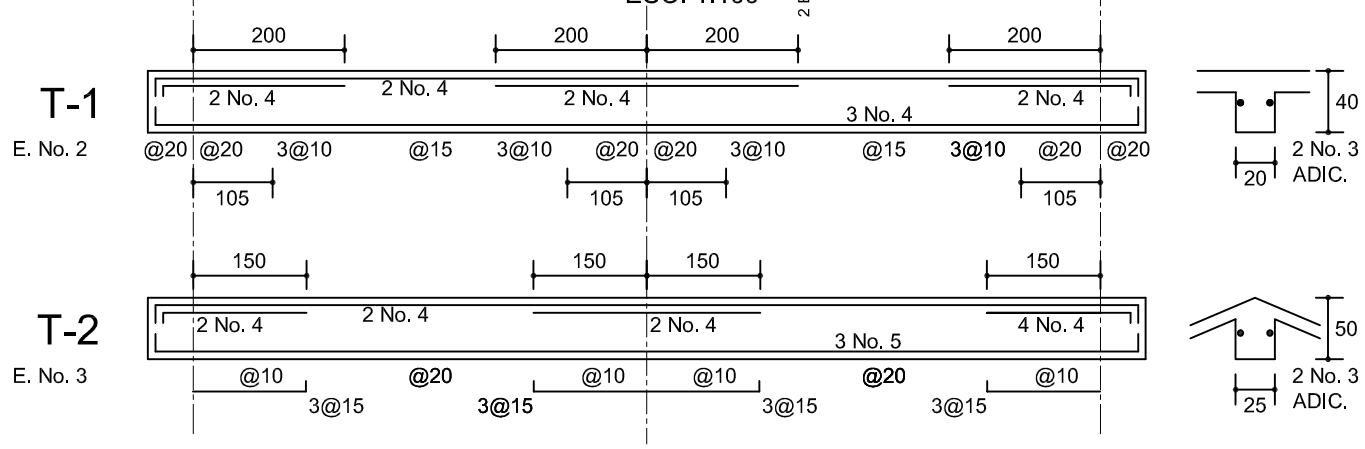

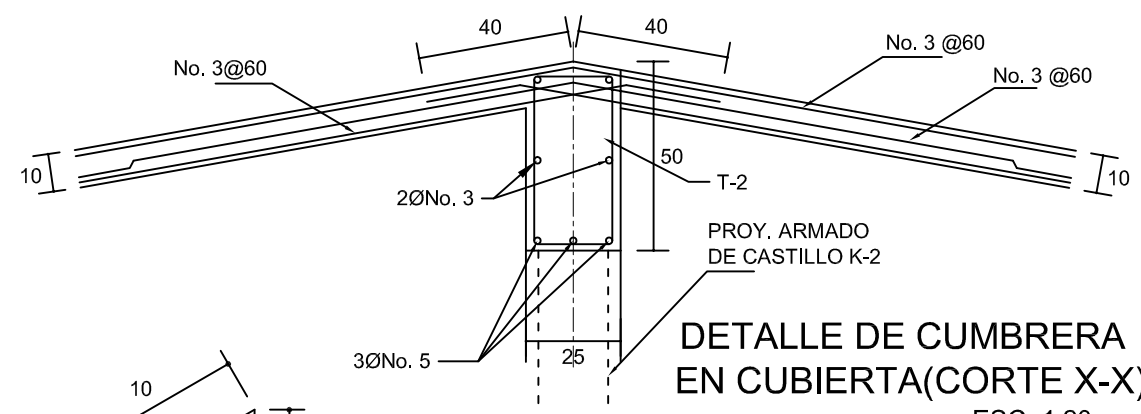

DETALLE DE CUMBRERA EN CUBIERTA(CORTE X-X)

ESC. 1:20

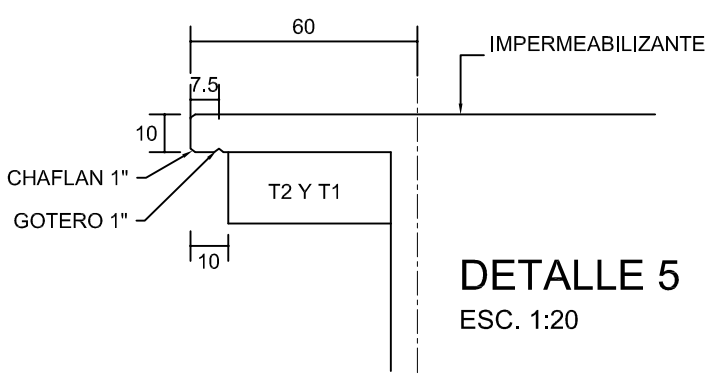

DETALLE 5

ESC. 1:20

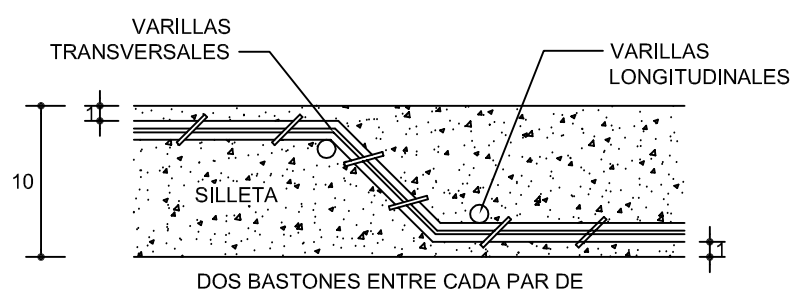

DOS BASTONES ENTRE CADA PAR DE VARILLAS DOBLADAS (BASTON Ø No. 3)

DETALLE DE DOBLEZ DE VARILLAS

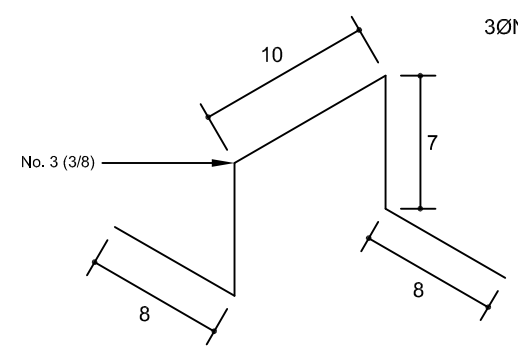

ISOMETRICO SEPARADOR INDUSTRIALIZADO (SILLETA)

INSTITUTO OAXAQUEÑO CONSTRUCTOR DE INFRAESTRUCTURA EDUCATIVA

2022-2028

DIRECTOR GENERAL: LIC. EMMANUEL ALEJANDRO LOPEZ JARQUIN.

NIVEL : TELESECUNDARIA.
LOCALIDAD: SAN SEBASTIAN NICANANDUTA.
MUNICIPIO: SAN SEBASTIAN NICANANDUTA.
DISTRITO: TEPOSCOLULA.
REGION: MIXTECA.

PROYECTO: AULA DE MEDIOS

TIPO DE PLANO: ESTRUCTURALES.

PLANO N°: PE - 002

DPLA.40.57

DIBUJO: ARQ. M.A.E.BIELMA

ESTRUCTURA REG. 6.00x8.00

FECHA: SEPTIEMBRE - 2024

ESCALA: INDICADA

ACOT: CM.

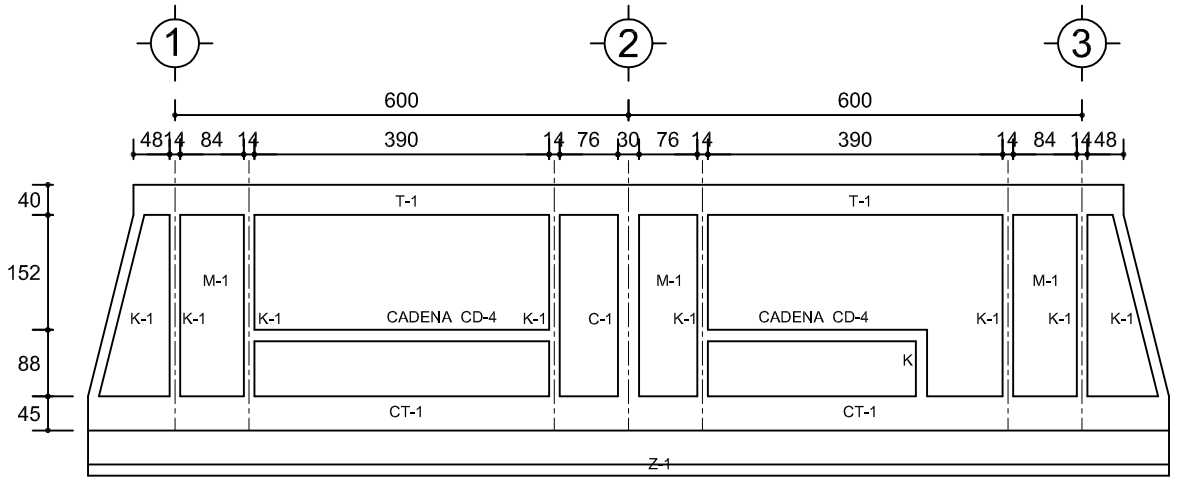

FACHADA ESTRUCTURAL (PRINCIPAL)

ESC. 1:100

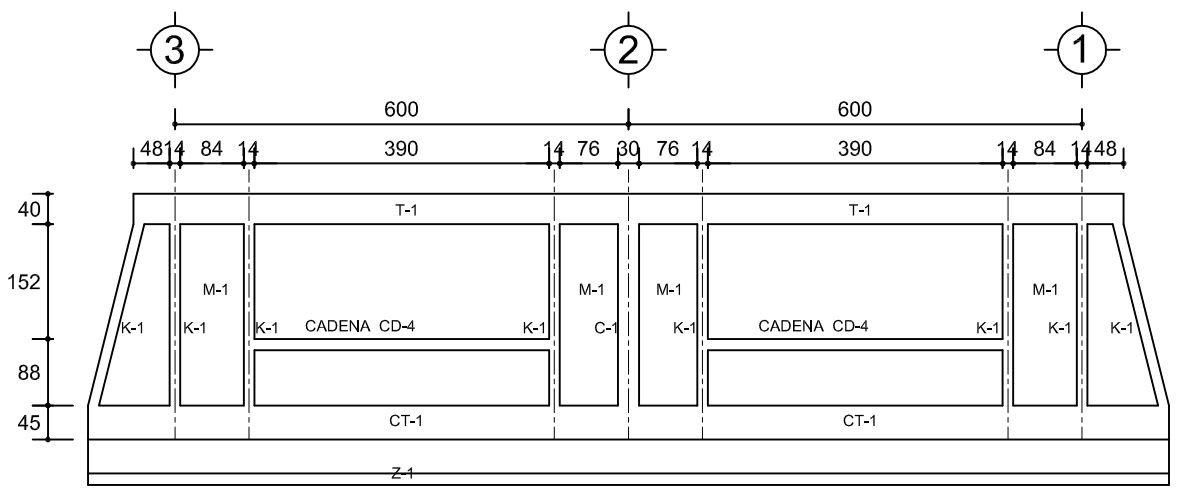

FACHADA ESTRUCTURAL (POSTERIOR)

ESC. 1:100

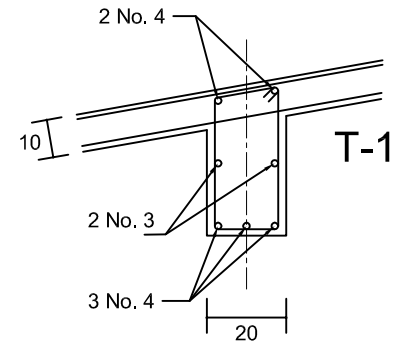

DETALLE "3"

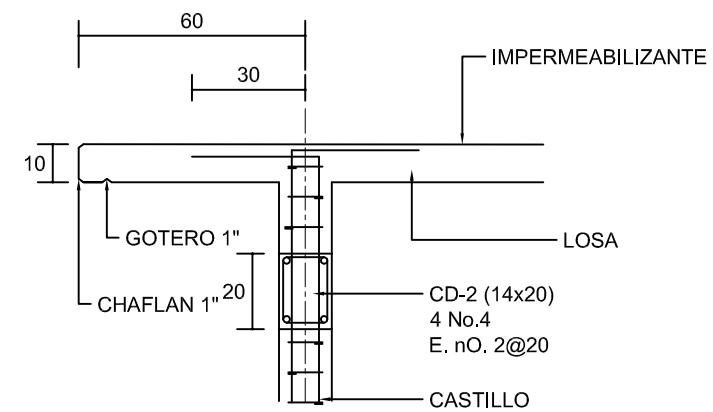

CORTE F-F

ESC. 1:20

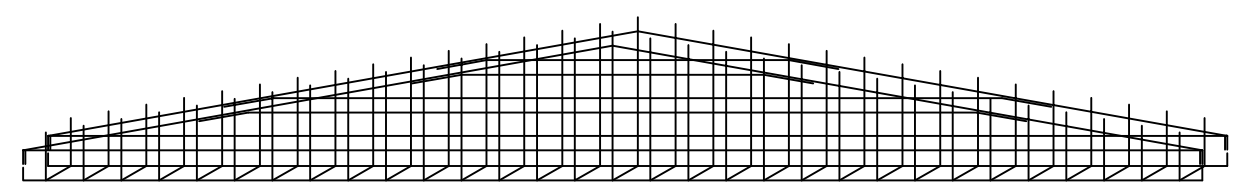

DETALLE DE ARMADO DE TIMPANO

ESC. 1:50

TIMPANO:
2 PARRILLAS No. 3@25

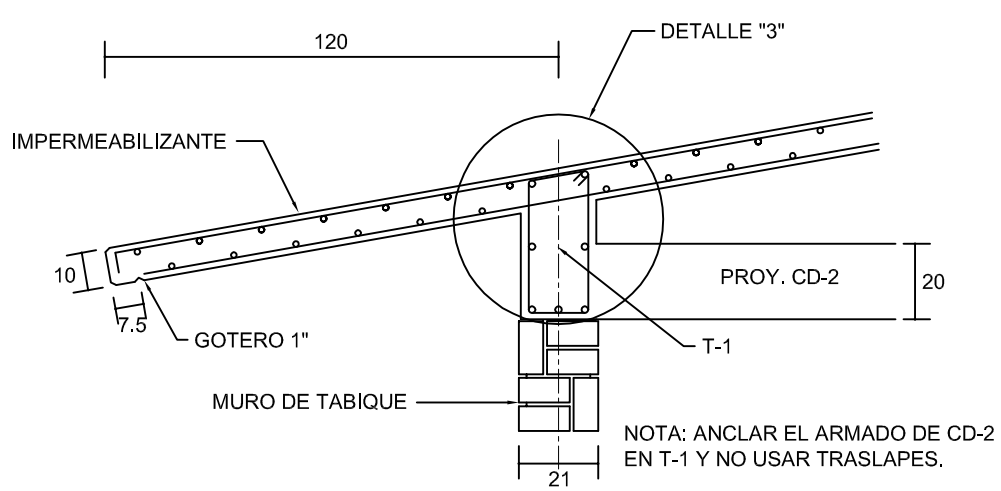

CORTE E-E

ESC. 1:20

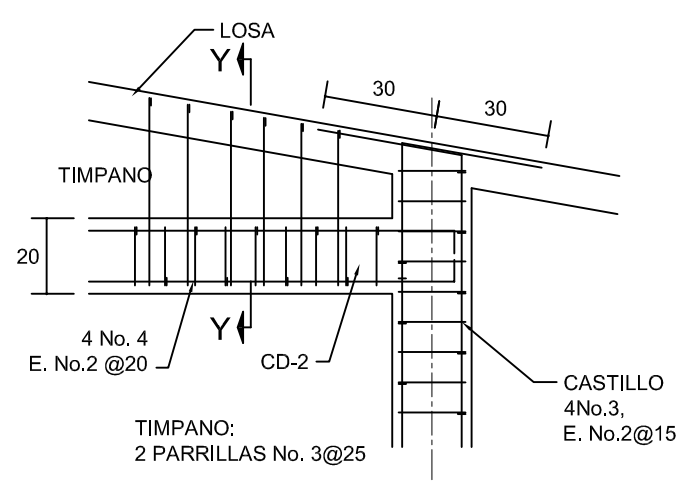

DETALLE "4"

ESC. 1:20

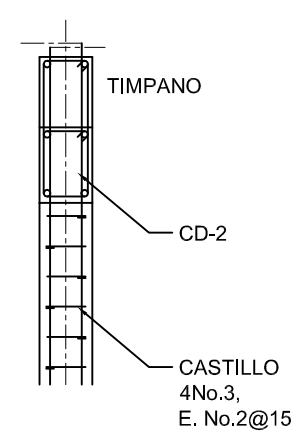

CORTE Y-Y

INSTITUTO OAXAQUEÑO
CONSTRUCTOR DE INFRAESTRUCTURA
EDUCATIVA

2022-2028

DIRECTOR GENERAL: LIC. EMMANUEL ALEJANDRO LOPEZ JARQUIN.

NIVEL : TELESECUNDARIA.
LOCALIDAD: SAN SEBASTIAN NICANANDUTA.
MUNICIPIO: SAN SEBASTIAN NICANANDUTA.
DISTRITO: TEPOSCOLULA.
REGION: MIXTECA.

PROYECTO: AULA DE MEDIOS

TIPO DE PLANO: FACHADAS ESTRUCTURALES

PLANO N°: PE - 003
DPLA.40.57
DIBUJO: ARQ. M.A.E.BIELMA
ESTRUCTURA REG. 6.00x8.00
FECHA: SEPTIEMBRE - 2024
ESCALA: INDICADA
ACOT: CM.

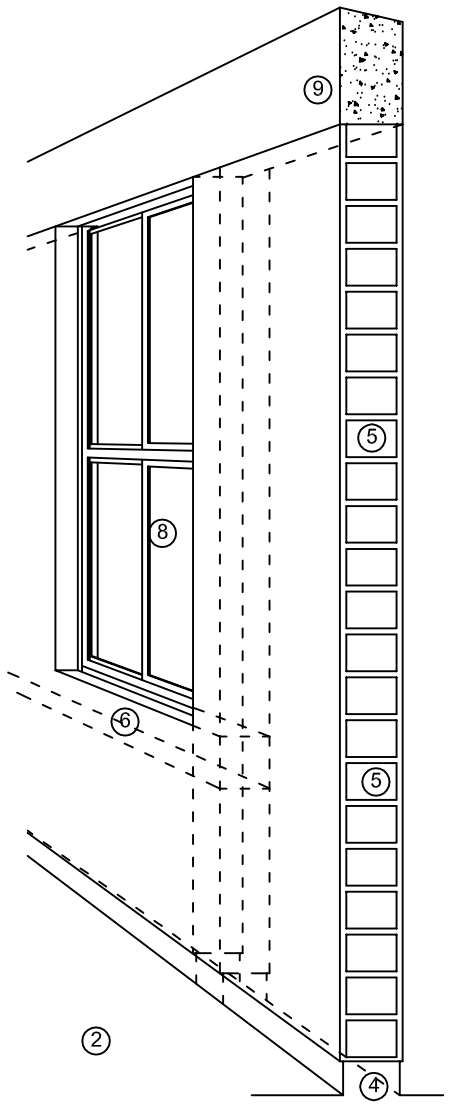

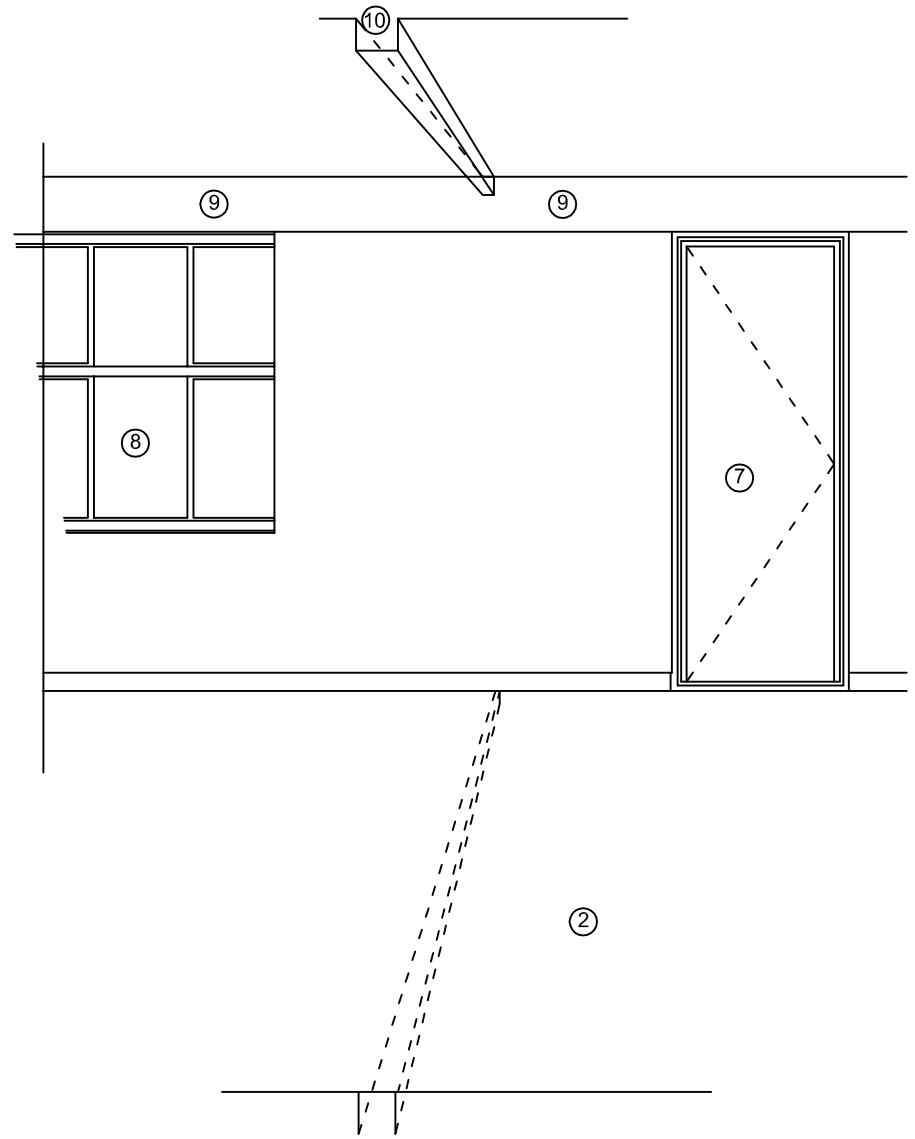

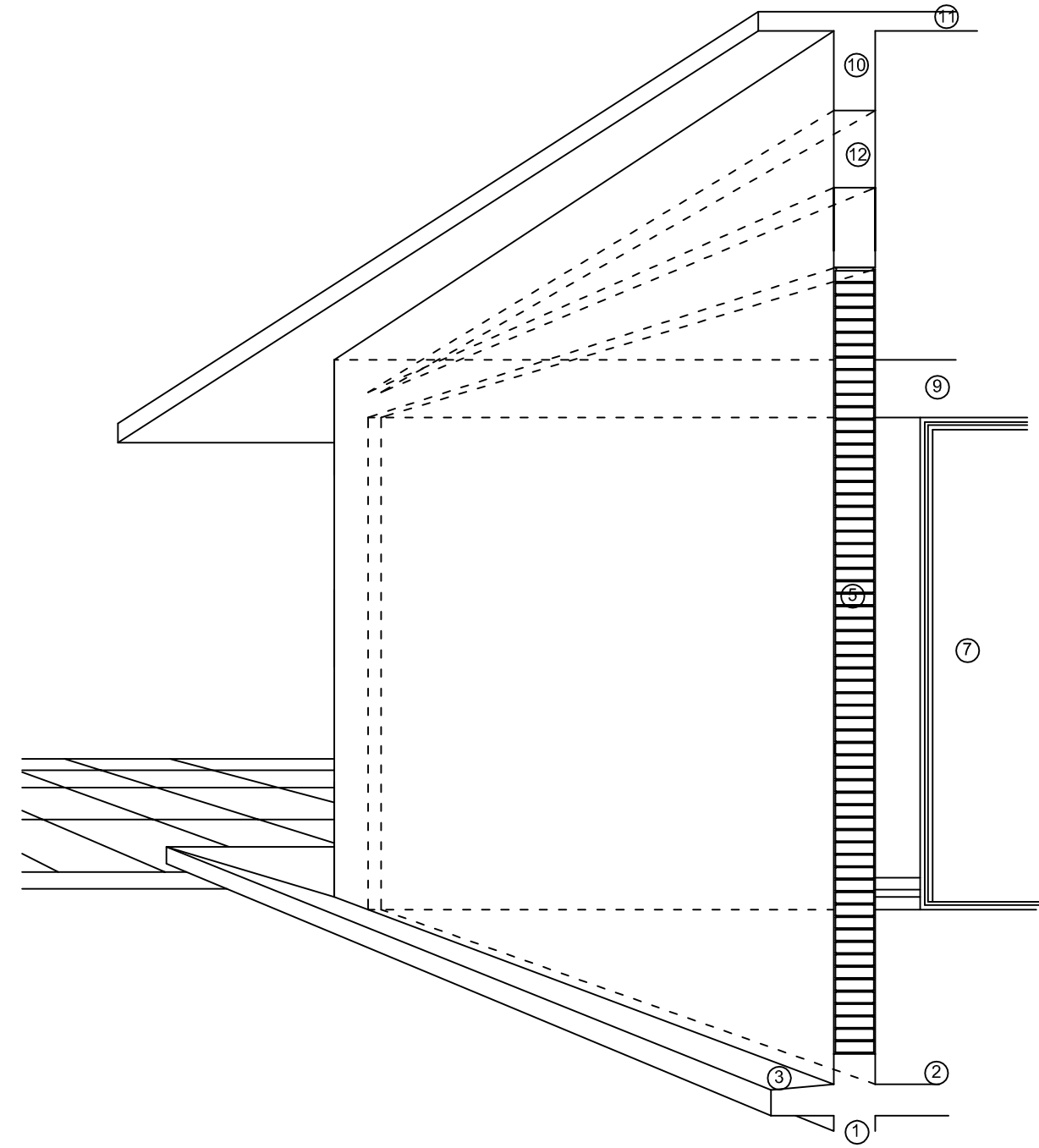

N O M E N C L A T U R A

1.- CADENA DE CONCRETO DE 14x25 cm.
2.- PISO DE CONCRETO
3.- CEJA DE CONCRETO.
4.- ZOCLO DE CONCRETO APARENTE.
5.- MUROS DE TABIQUE COMUN, APLANADO CON MEZCLA POR AMBAS CARAS, EXCEPTO EN SANITARIOS QUE LLEVARAN LAMBRIN DE MATERIAL VIDRIADO POR EL INTERIOR.
6.-CADENA DE CONCRETO DE 14x14 cm.
7.- PUERTA DE MULTYPANEL .
8.- CANCELERIA DE ALUMNINIO.
9.- TRABE DE CONCRETO.
10.- CADENA DE CONCRETO DE 14x20 cm.
11.- LOSA DE CONCRETO.
12.-TIMPANO DE CONCRETO.

2022-2028

INSTITUTO OAXAQUEÑO
CONSTRUCTOR DE INFRAESTRUCTURA
EDUCATIVA

DIRECTOR GENERAL: LIC. EMMANUEL ALEJANDRO LOPEZ JARQUIN.

NIVEL : TELESECUNDARIA.
LOCALIDAD: SAN SEBASTIAN NICANANDUTA.
MUNICIPIO: SAN SEBASTIAN NICANANDUTA.
DISTRITO: TEPOSCOLULA.
REGION: MIXTECA.

PROYECTO: AULA DE MEDIOS

TIPO DE PLANO: CORTES EN PERSPECTIVAS

PLANO N°: CP - 001
DPLA.40.57
DIBUJO: ARQ. M.A.E. BIELMA
ESTRUCTURA REG. 12,00x8,00
FECHA: SEPTIEMBRE - 2024
ESCALA: ACOT:

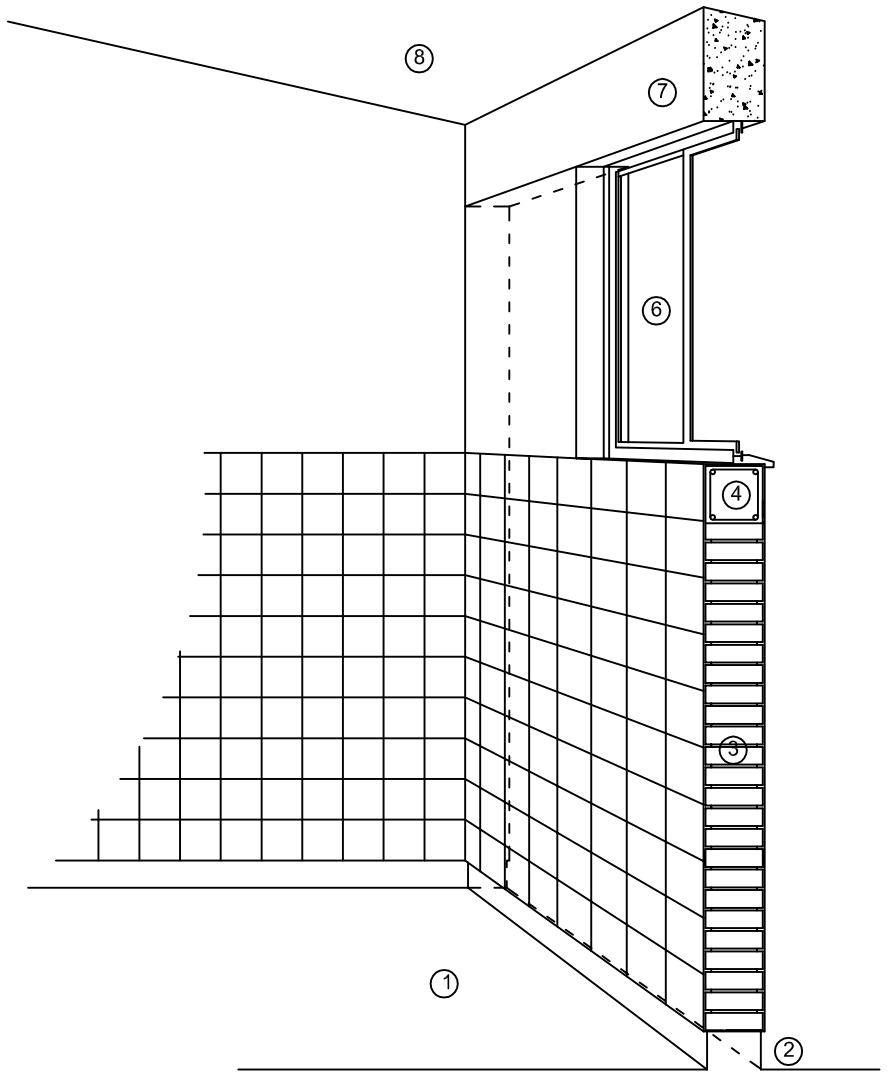

CORTE "C"
MURO ALTO

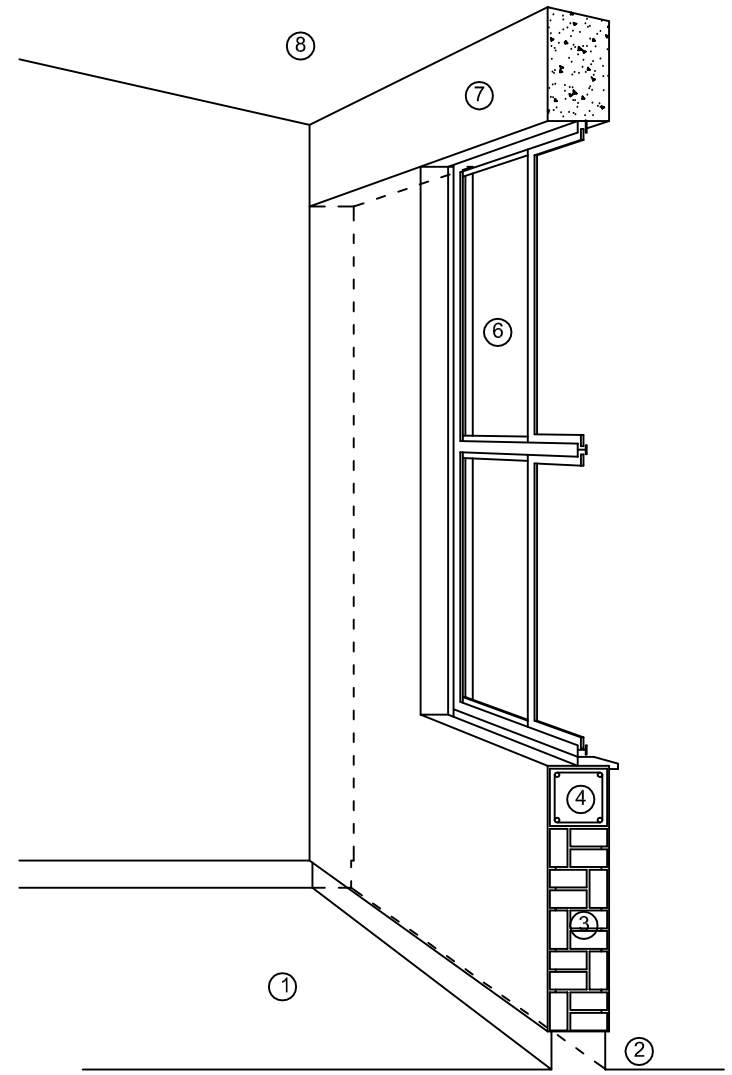

CORTE "B"
MURO BAJO

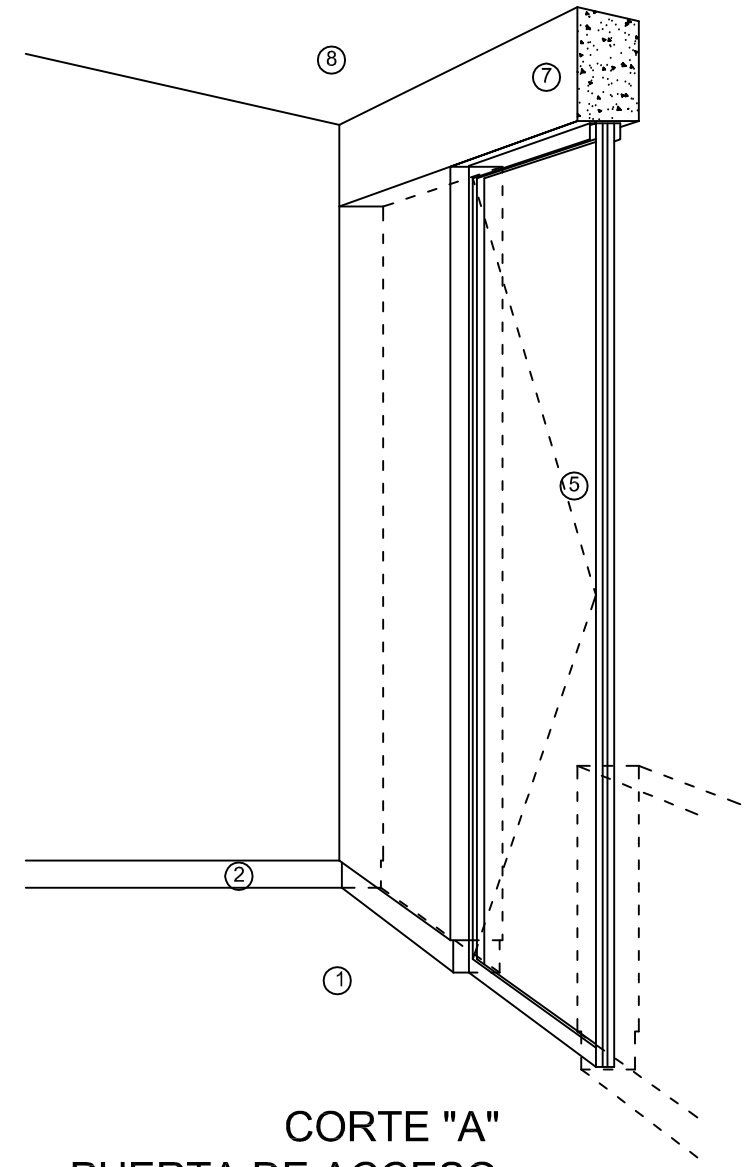

CORTE "A"
PUERTA DE ACCESO

N O M E N C L A T U R A

1.- PISO DE CONCRETO.
2.- ZOCLO DE CONCRETO APARENTE.
3.- MURO DE TABIQUE VINTEX (SISTEMA NOVAMURO), EXCEPTO EN SANITARIOS, QUE LLEVARAN LAMBRIN DE MATERIAL VIDRIADO POR EL INTERIOR.
4.- CADENA DE CONCRETO DE 14x14 cm.
5.- PUERTA DE MULTYPANEL .
6.- CANCELERIA DE ALUMINIO.
7.- TRABE DE CONCRETO.
8.- LOSA DE CONCRETO.

2022-2028

INSTITUTO OAXAQUEÑO
CONSTRUCTOR DE INFRAESTRUCTURA
EDUCATIVA

DIRECTOR GENERAL: LIC. EMMANUEL ALEJANDRO LOPEZ JARQUIN.

NIVEL : TELESECUNDARIA.
LOCALIDAD: SAN SEBASTIAN NICANANDUTA.
MUNICIPIO: SAN SEBASTIAN NICANANDUTA.
DISTRITO: TEPOSCOLULA.
REGION: MIXTECA.

PROYECTO: AULA DE MEDIOS

TIPO DE PLANO: CORTES EN PERSPECTIVAS

PLANO N°: CP - 002
DPLA.40.57
DIBUJO: ARQ. M.A.E. BIELMA
ESTRUCTURA REG. 12,00x8,00
FECHA: SEPTIEMBRE - 2024
ESCALA: ACOT:

E S P E C I F I C A C I O N E S

COMPACTACION:
EL RELLENO QUE SE HAGA BAJO FIRMES, SERA DE 20 cm. CON TEPETATE O GRAVA CEMENTADA CON UN PESO VOLUMETRICO MINIMO DE 1700 Kg/m3, COMPACTADA CADA DOS CAPAS DE 15 cm. CADA UNA, LA COMPACTACION SE HARA CON PISON METALICO DE 18 Kg. DE PESO Y UN MINIMO DE 15 GOLPES A UNA ALTURA DE 30 cms. LA HUMEDAD DEL RELLENO DEBERA SER LA OPTIMA SEGUN RECOMENDACIONES DEL LABORATORIO.

CONCRETO:
SE USARA CONCRETO CON UNA RESISTENCIA A LA COMPRESION DE f'c= 250 Kg/cm2. SI EN EL LUGAR EXISTE PLANTA MEZCLADORA SERA RECOMENDABLE SU USO, SI NO EXISTE, CONSULTAR UN LABORATORIO PARA QUE INDIQUE EL PROPORCIONAMIENTO ADECUADO EN FUNCION DE LOS AGREGADOS EXISTENTES EN EL LUGAR.
EL TAMAÑO MAXIMO DEL AGREGADO GRUESO SERA DE 2cm (3/4").
RECUBRIMIENTOS LIBRES EN ZAPATAS 4 cm, CONTRATRABES, DADOS Y CADENAS 2 cm., COLUMNAS 3 cm.
LOS RECUBRIMIENTOS ESPECIFICADOS DEBERAN SER VERIFICADOS ANTES Y DURANTE EL COLADO.
LA PLANTILLA SERA DE CONCRETO POBRE DE 6 cm. DE ESPESOR CON UN f'c= 100 Kg/cm2.

ACERO:
SE USARA ACERO DE REFUERZO CON UNA RESISTENCIA fy= 4200 kg/cm2, EL ACERO DE REFUERZO DEBERA CUMPLIR CON LAS NORMAS DGN-86 1974 O DGN-8294 1972, DANDO PARTICULAR IMPORTANCIA AL ESFUERZO MINIMO DE FLUENCIA AL CORRUGADO Y AL DOBLADO.
LONGITUD DE TRASLAPES 40Ø, ESCUADRAS 12Ø SALVO DONDE SE INDIQUE OTRA MEDIDA.
TODOS LOS DOBLECES DE VARILLAS SE HARAN ALREDEDOR DE UN PERNO CUYO DIAMETRO SERA 6 VECES EL DE LA VARILLA.
TODA MODIFICACION DEBERA SER APROBADA POR EL DEPARTAMENTO DE INGENIERIA DE PROYECTOS.

CIMBRA:
LA CIMBRA DEBERA ESTAR COMPLETAMENTE LIMPIA, NIVELADA O CON CONTRAFLECHAS SI SE ESPECIFICA, O A PLOMO SEGUN SE REQUIERA.

LAS ESPECIFICACIONES PARA MORTEROS SON LAS SIGUIENTES:
PARA MAMPOSTERIA: CEMENTO-CAL-ARENA 1:2:6
PARA TABIQUE DE CARGA O BLOCK VIDRIADO: CEMENTO-ARENA 1:3
PARA APLANADOS: CEMENTO-CAL-ARENA 1:2:6
RECUBRIMIENTOS DE MATERIALES VIDRIADOS (AZULEJO,NACELETA) SERAN ASENTADOS CON CEMENTO-ARENA 1:5 Y JUNTEADO CON LECHADA DE CEMENTO BLANCO.

ENTUBADO ELECTRICO Y ARMADO DE LOSA:
LA COLOCACION DE LAS TUBERIAS PARA LA INSTALACION ELECTRICA DEBERA HACERSE UNA VEZ QUE ESTE TERMINADA LA PARRILLA DE REFUERZO, ANTES DEBERA TRAZARSE EN LA CIMBRA LA UBICACION EXACTA DE LAS CAJAS Y BAJADAS.
LA COLOCACION DEL REFUERZO DEBERA HACERSE PREVIENDO QUE NO COINCIDA NINGUNA VARILLA CON ALGUNA CAJA DE ALUMBRADO, EN CASO DE COINCIDIR SE HARAN DESVIACIONES AL REFUERZO EN FORMA DE COLUMPIO HORIZONTAL CON UNA SEPARACION MINIMA DE 20 cm AL CENTRO DE LA CAJA. PARA LOGRAR UNA BUENA CONEXION DE TUBOS A CAJAS, ES NECESARIO HACERLES A LOS TUBOS UN DOBLES SUAVE, TANTO COMO LO PERMITAN LAS VARILLAS.
EL DOBLADO DE LAS VARILLAS SE HARA DE PREFERENCIA EN BANCO PARA OBTENER LOS RECUBRIMIENTOS SUPERIOR E INFERIOR INDICADOS.
EN UNA MISMA SECCION TRANSVERSAL DE LOSA, NO DEBERA TRASLAPARSE MAS DE LA TERCERA PARTE DEL REFUERZO.
NO SE DEJARAN MAS DE DOS TRASLAPES CONTIGUOS EN LOSAS, DEBIENDO ALTERNARSE CON LAS VARILLAS CONTIGUAS.

DEBERA UTILIZAR DE MANERA INDISPENSABLE SILLETAS PLASTICAS PARA EL CALZADO DEL ACERO DE REFUERZO.
LAS SILLETAS RECIBIRAN EL REFUERZO TRANSVERSAL.

EL COLADO DE TRABES Y LOSAS DEBERA REALIZARSE EN FORMA MONOLITICA SEGUN LA MORMA 3.0704.03 CONCRETO HIDRAULICO E.16. DEL LIBRO 3 "NORMAS DE CONSTRUCCION E INSTALACIONES.

ENRASE
LOS ENRASES EN CIMENTACION SE HARAN CON TABIQUE DE CONCRETO PESADO DE 10X14x28 cm. JUNTEADOS CON MORTERO CEMENTO-ARENA PROPORCION 1:3 PARA RECIBIR LAS CADENAS DE DESPLANTES , CONTRATRABES O EL FIRME CUANDO EL NIVEL LO REQUIERA.

2022-2028

INSTITUTO OAXAQUEÑO
CONSTRUCTOR DE INFRAESTRUCTURA
EDUCATIVA

DIRECTOR GENERAL: LIC. EMMANUEL ALEJANDRO LOPEZ JARQUIN.

NIVEL : TELESECUNDARIA.
LOCALIDAD: SAN SEBASTIAN NICANANDUTA.
MUNICIPIO: SAN SEBASTIAN NICANANDUTA.
DISTRITO: TEPOSCOLULA.
REGION: MIXTECA.

PROYECTO: AULA DE MEDIOS
TIPO DE PLANO: ESPECIFICACIONES

PLANO N°: ES - 001
DPLA.40.57
DIBUJO: ARQ. M.A.E. BIELMA
ESTRUCTURA REG. 12.00x8.00
FECHA: SEPTIEMBRE - 2024
ESCALA: ACOT:

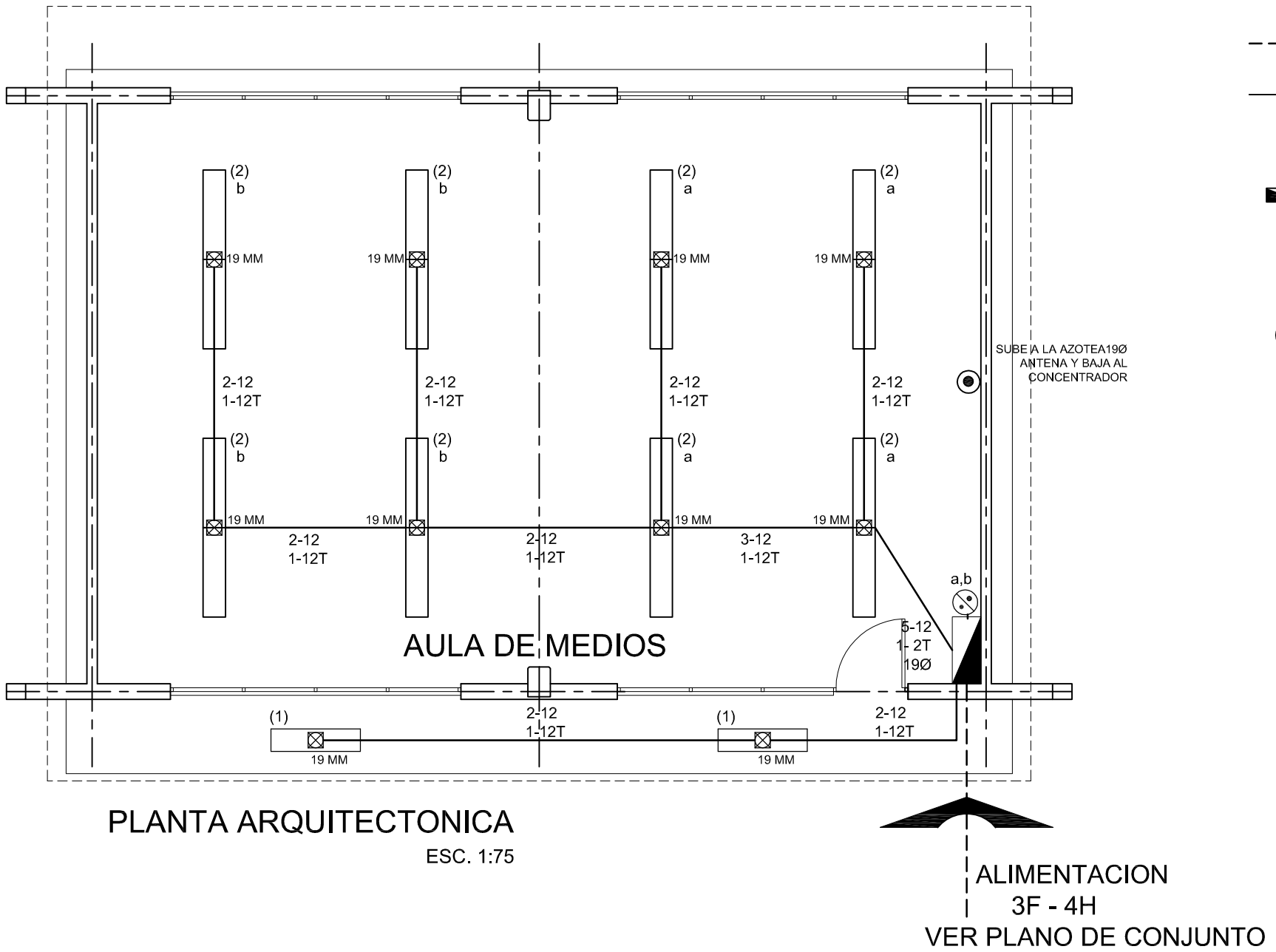

PLANTA ARQUITECTONICA

ESC. 1:75

SIMBOLOGIA

- LUMINARIA DE LED DE 2X25 WATTS MODELO GC-113-25-112LED-E3-RU-DPM TIPO COMODIN MARCA LJ ILUMINACION
- TUBO CONDUIT DE P.V.C. TIPO PESADO POR PISO
- TUBO CONDUIT DE P.V.C. TIPO PESADO POR MURO Y LOSA
- CONTACTO DUPLEX POLARIZADO ARROW-HART INCLUYE PLACA DE ALUMINIO
- TABLERO DE DISTRIBUCION QO-8 MARCA SQUARE'D TIPO INDUSTRIAL
- APAGADOR SENCILLO MARCA QUINZIÑO TIPO EVOLUTION
- CAJA DE REGISTRO DE P.V.C.
- SALIDA ELECTRICA DE FUERZA P/EQUIPO DE AIRE ACONDICIONADO
- SUBE TUBO

NOTAS

a).- LA CONSTRUCCION DE ESTAS OBRAS DEBERA REALIZARSE ESTRICTAMENTE COMO SE INDICA, CUALQUIER CAMBIO JUSTIFICADO DEBERA COMUNICARSE OPORTUNAMENTE AL PROYECTISTA.

b).- LOS INTERRUPTORES TERMOMAGNETICOS SON: 600V. MAX. CALIBRADOS A 40 ºC, GABINETE NEMA1.

c).- TODA LA TUBERIA DE DIAMETRO NO ESPECIFICADO ES DE 16 MM.

d).- LA ALTURA DE LOS TABLEROS DE CONTROL, APAGADORES Y CONTACTOS SERA DE 1.70 m, 1.20m Y 0.35m RESPECTIVAMENTE DE N.P.T. AL CENTRO DE LOS MISMOS.

e).- EL CONDUCTOR DE PUESTA A TIERRA ESTA PROVISTO DE UNA ZAPATA MECANICA PARA SU CONEXION.

f).- PARA LA CONEXION DE PUESTA A TIERRA SE USARA UN CONDUCTOR DEL CALIBRE INDICADO RESPETANDO EL CODIGO DE COLORES.

g).- TODA CAJA DE REGISTRO EN EL EDIFICIO NO ESPECIFICADA ES DE 13MM.

h).- LA DIMENSION DE LAS TUBERIAS ES EN MM.

i).- PARA CABLES DE CALIBRE Nº 12 Y 10, UTILIZAR CONDUCTORES DE COBRE TIPO TW. 60 ºC,600V MARCA CONDUMEX.

j).- UTILIZAR ESTE PLANO EXCLUSIVAMENTE PARA INSTALACION ELECTRICA

h).- LA TUBERIA DE INST. ELECTRICA A FUTURO, SE DEJARA PRE-PARADA DEL LADO DEL ADOSAMIENTO DE ACUERDO AL CRECIMIENTO.

INSTITUTO OAXAQUEÑO
CONSTRUCTOR DE INFRAESTRUCTURA
EDUCATIVA

2022-2028

DIRECTOR GENERAL: LIC. EMMANUEL ALEJANDRO LOPEZ JARQUIN.

NIVEL : TELESECUNDARIA.
LOCALIDAD: SAN SEBASTIAN NICANANDUTA.
MUNICIPIO: SAN SEBASTIAN NICANANDUTA.
DISTRITO: TEPOSCOLULA.
REGION: MIXTECA.

PROYECTO: DIRECCIO Y AUDIO-VIDEOTECA

TIPO DE PLANO: INSTALACION ELECTRICA.

PLANO Nº: IE - 001

DPLA.40.57

DIBUJO: ARQ. M.A.E.BIELMA

ESTRUCTURA REG. 6.00x8.00

FECHA: SEPTIEMBRE - 2024

ESCALA: INDICADA | ACOT: CM.

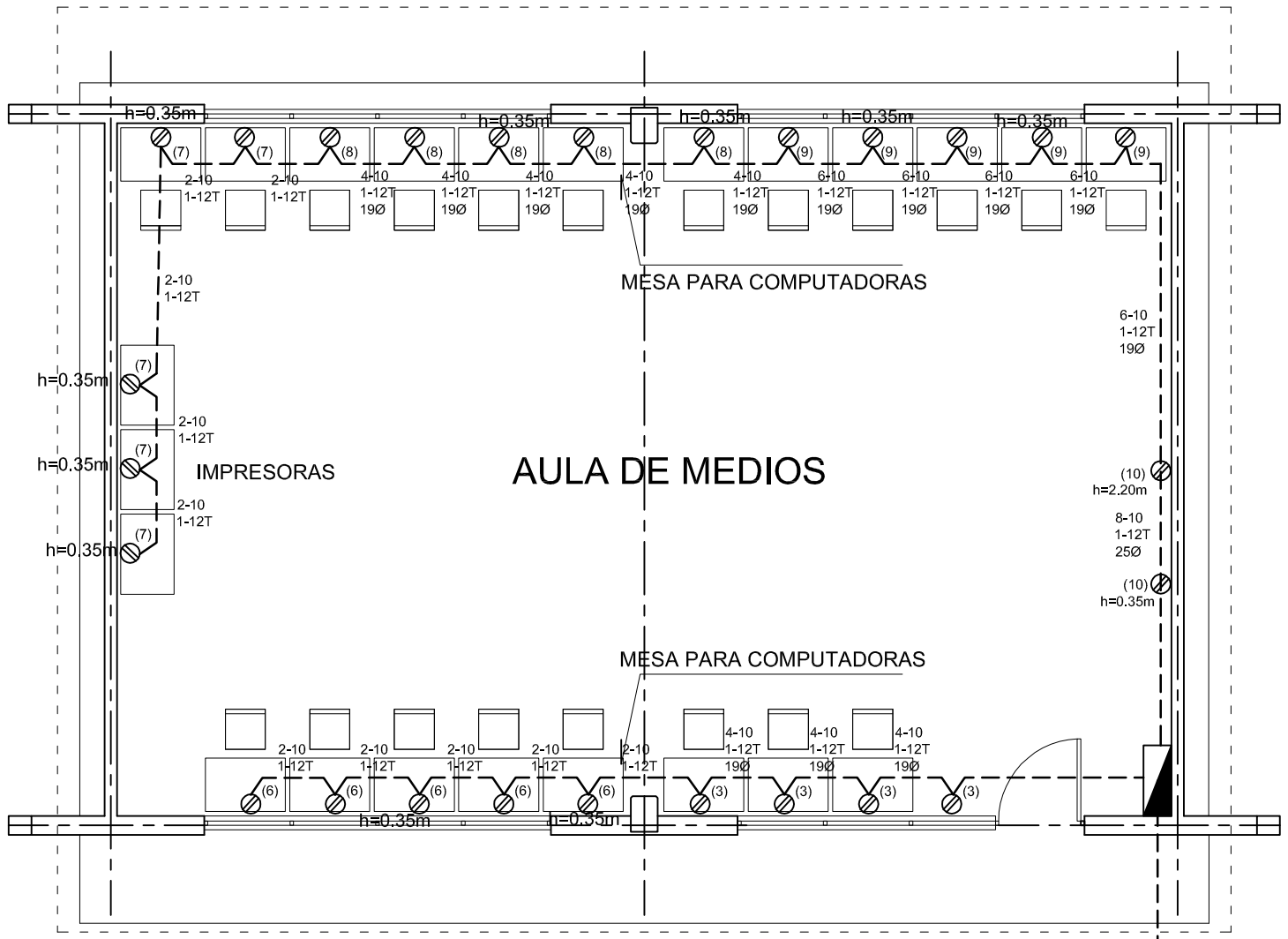

PLANTA ARQUITECTONICA

ESC. 1:75

ALIMENTACION 3F-4H
VER PLANO DE CONJUNTO

CUADRO DE CARGAS TAB. "A"

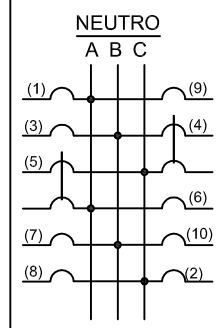

CTO. No.	2X25 W 65 W	400 W	180 W	3000 W	VOLTS.	WATTS A FASE A	B	C	APMPS.	COND. MINIMO.	TIERRA FISICA.	INTERRUPTOR TERMOMAGNETICO POLOS	AMPS.
1	2				127	130			1.13	12	12 t	1	10
2	16				127			1040	9.09	12	12 t	1	10
3		4			127		1600		13.99	10	12 t	1	20
4				1	220		1500	1500	13.95	8	12 t	2	20
5				1	220	1500		1500	13.95	8	12 t	2	20
6		5			127	2000			17.49	10	12 t	1	20
7		5			127		2000		17.49	10	12 t	1	20
8		5			127			2000	17.49	10	12 t	1	20
9		5			127	2000			17.49	10	12 t	1	20
10		2			127		800		6.99	10	12 t	1	20
TOTAL	18	26		2		5630	5900	6040					

TAB. 3F - 4H, NQO D 412 - 4AB11 TIPO INDUSTRIAL TOTAL WATTS = 17,570

2022-2028

INSTITUTO OAXAQUEÑO
CONSTRUCTOR DE INFRAESTRUCTURA
EDUCATIVA

DIRECTOR GENERAL: LIC. EMMANUEL ALEJANDRO LOPEZ JARQUIN.

NIVEL : TELESECUNDARIA.
LOCALIDAD: SAN SEBASTIAN NICANANDUTA.
MUNICIPIO: SAN SEBASTIAN NICANANDUTA.
DISTRITO: TEPOSCOLULA.
REGION: MIXTECA.

PROYECTO: AULA DE MEDIOS

TIPO DE PLANO: INSTALACION ELECTRICA DE CONTACTOS

PLANO N°: IE-001-2
DPLA.40.57
DIBUJO: ARQ. M.A.E. BIELMA
ESTRUCTURA REG. 12.00x8.00
FECHA: SEPTIEMBRE - 2024
ESCALA: INDICADA
ACOT: CM

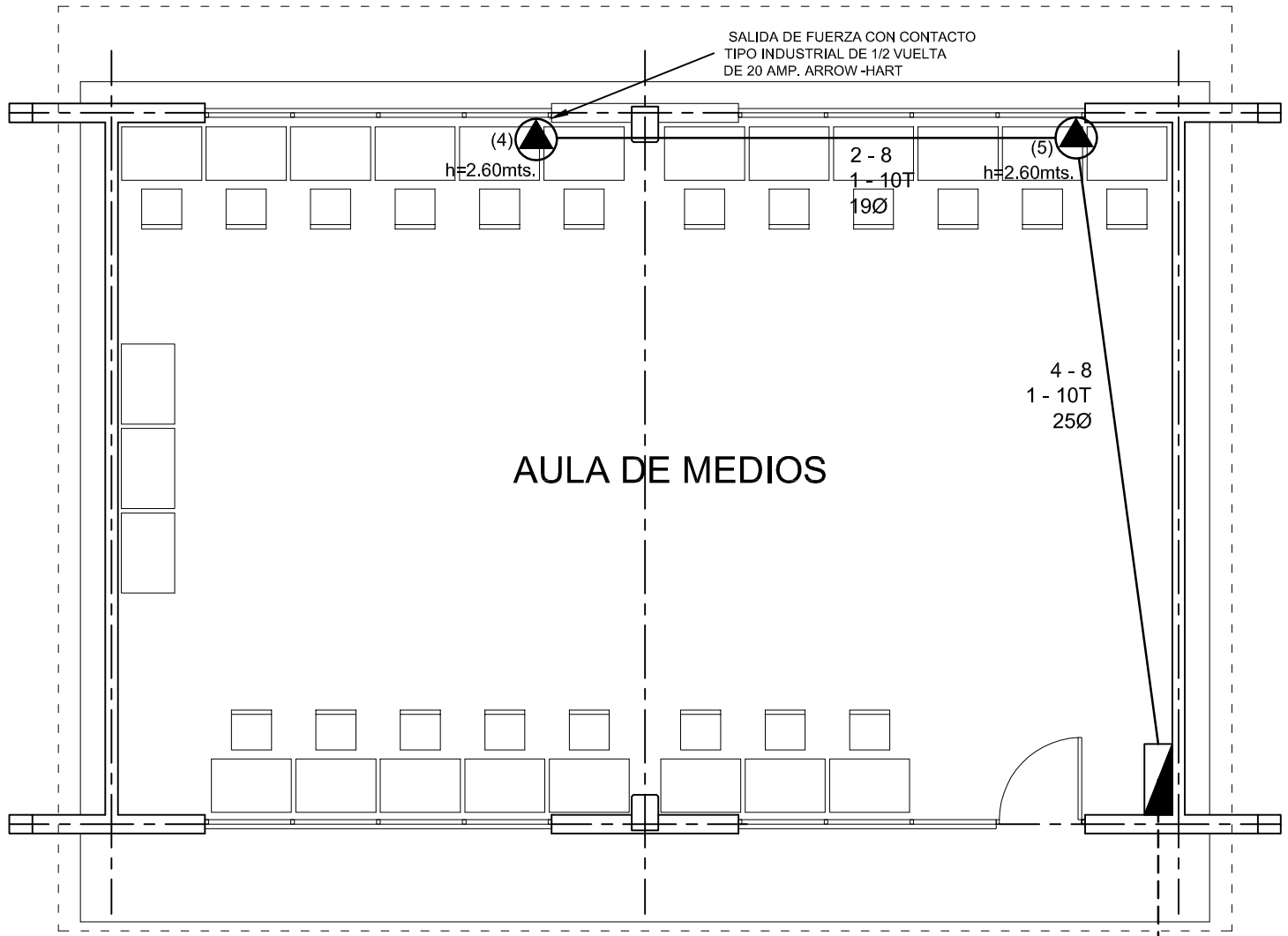

PLANTA ARQUITECTONICA
ESC. 1:75

ALIMENTACION 3F-4H
VER PLANO DE CONJUNTO

INSTITUTO OAXAQUEÑO
CONSTRUCTOR DE INFRAESTRUCTURA
EDUCATIVA

2022-2028

DIRECTOR GENERAL: LIC. EMMANUEL ALEJANDRO LOPEZ JARQUIN.

NIVEL : TELESECUNDARIA.
LOCALIDAD: SAN SEBASTIAN NICANANDUTA.
MUNICIPIO: SAN SEBASTIAN NICANANDUTA.
DISTRITO: TEPOSCOLULA.
REGION: MIXTECA.

PROYECTO: AULA DE MEDIOS

TIPO DE PLANO: SALIDA DE AIRE ACONDICIONADO

PLANO N°: IE-001-3
DPLA.40.57
DIBUJO: ARQ. M.A.E. BIELMA
ESTRUCTURA REG. 12.00x8.00
FECHA: SEPTIEMBRE - 2024
ESCALA: INDICADA
ACOT: CM

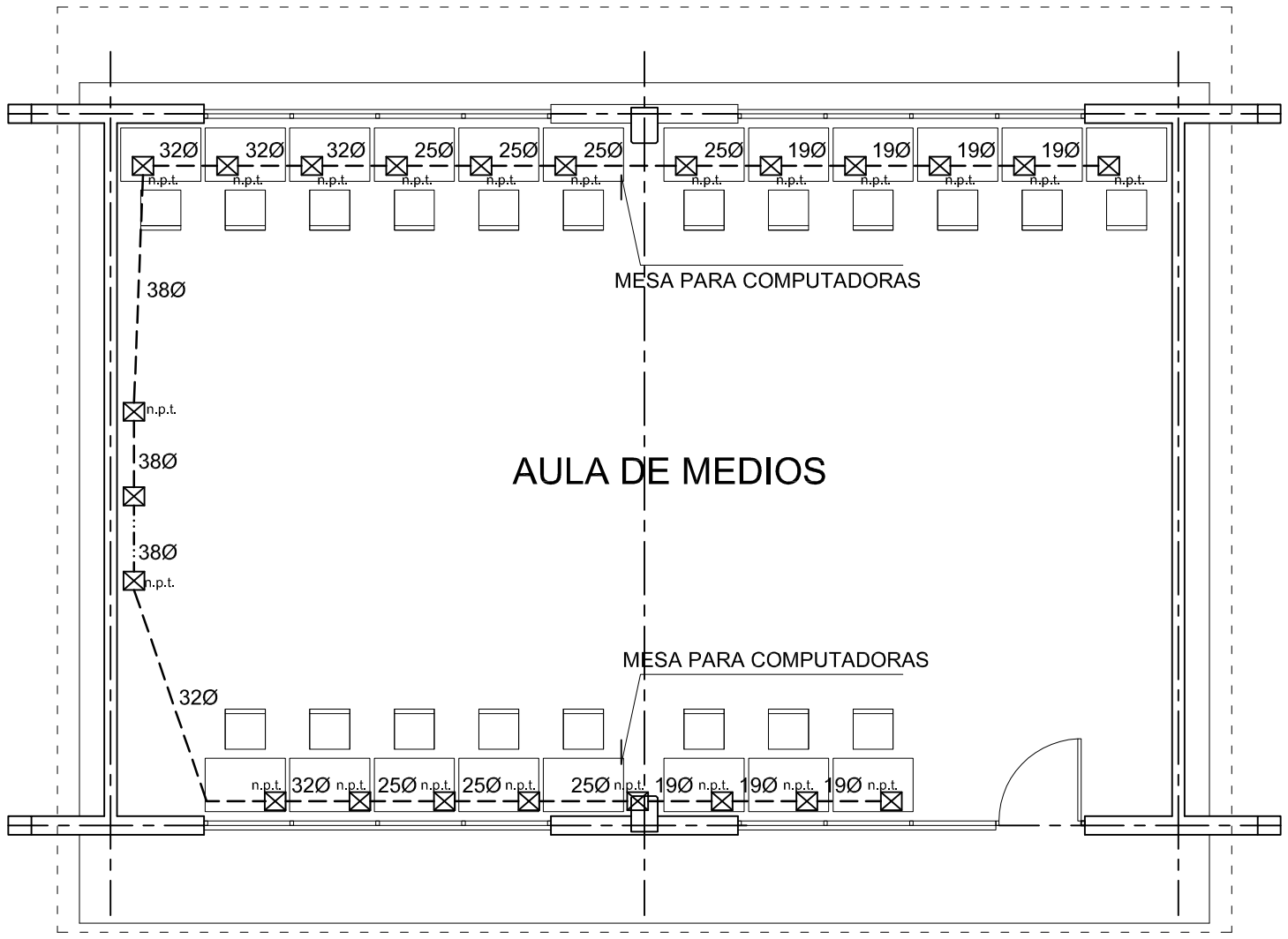

PLANTA ARQUITECTONICA

ESC. 1:75

INSTITUTO OAXAQUEÑO
CONSTRUCTOR DE INFRAESTRUCTURA
EDUCATIVA

2022-2028

DIRECTOR GENERAL: LIC. EMMANUEL ALEJANDRO LOPEZ JARQUIN.

NIVEL : TELESECUNDARIA.
LOCALIDAD: SAN SEBASTIAN NICANANDUTA.
MUNICIPIO: SAN SEBASTIAN NICANANDUTA.
DISTRITO: TEPOSCOLULA.
REGION: MIXTECA.

PROYECTO: AULA DE MEDIOS

TIPO DE PLANO: SEÑAL PARA COMPUTADORAS

PLANO N°: IE-001-4

DPLA.40.57

DIBUJO: ARQ. M.A.E. BIELMA

ESTRUCTURA REG. 12.00x8.00

FECHA: SEPTIEMBRE - 2024

ESCALA: INDICADA

ACOT: CM

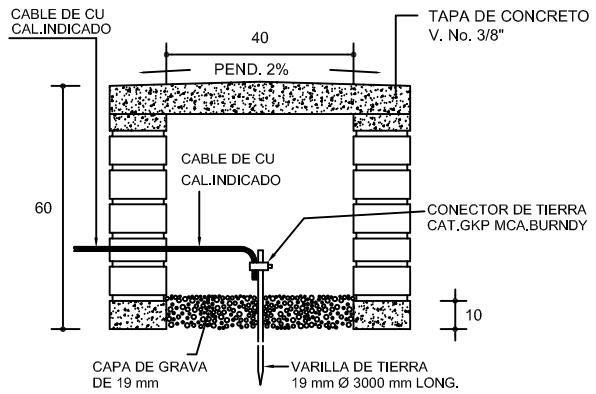

REGISTRO Y ELECTRODO DE TIERRA PARA TERRENOS BLANDOS Y CON-DUCTIVIDAD NORMAL

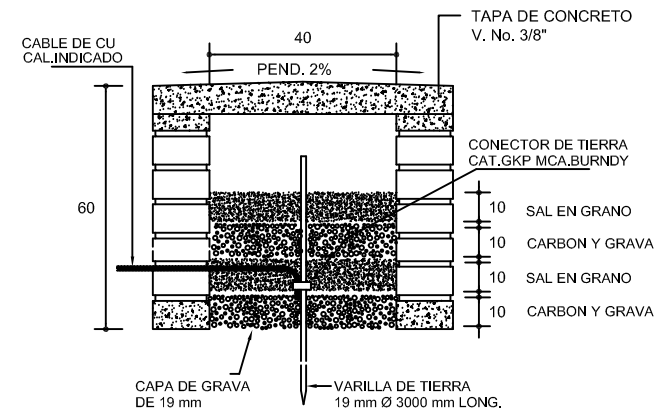

REGISTRO Y ELECTRODO DE TIERRA PARA TERRENOS BLANDOS Y ALTA RESISTIVIDAD

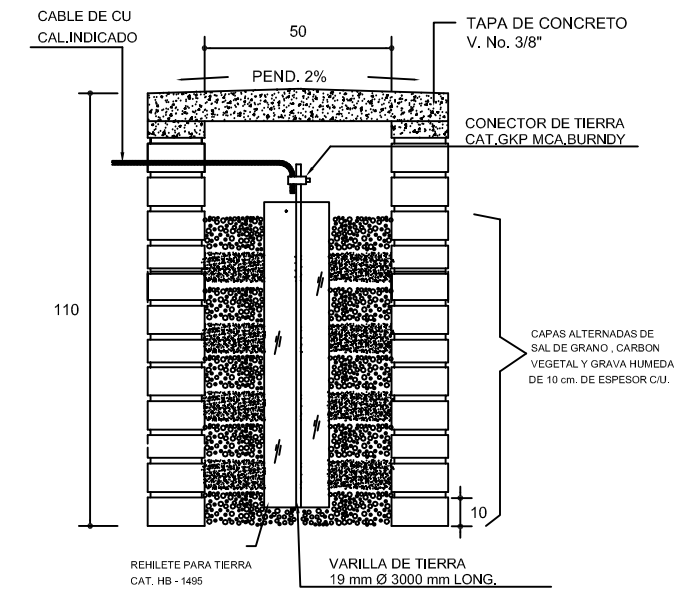

REGISTRO Y ELECTRODO DE TIERRA PARA TERRENOS DUROS Y DE ALTA RESISTIVIDAD

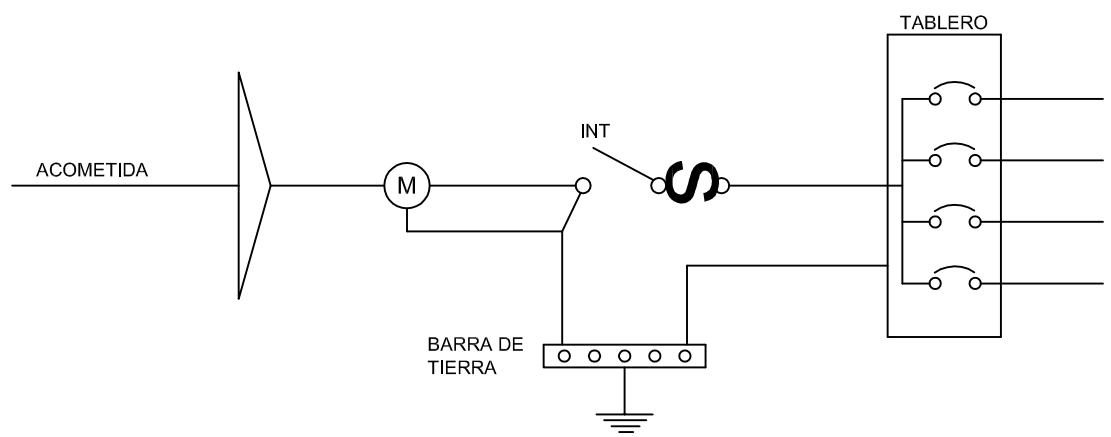

PUESTA A TIERRA DE ACOMETIDA

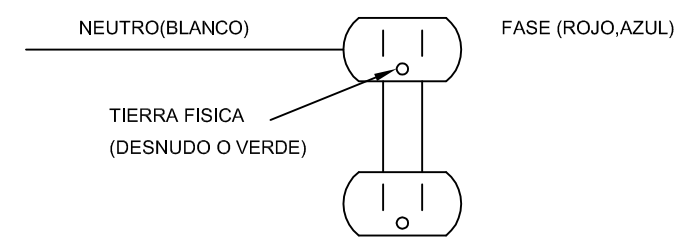

DUPLEX POLARIZADO 15 A.

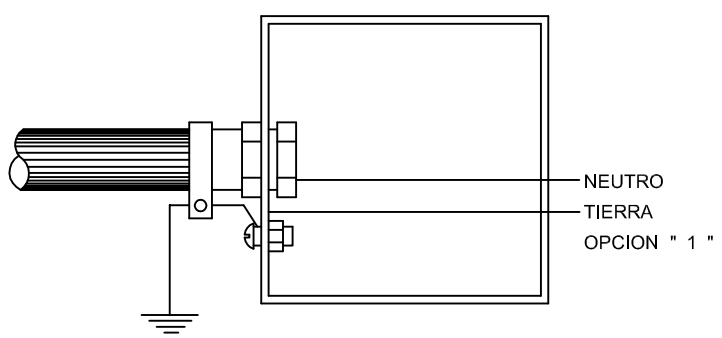

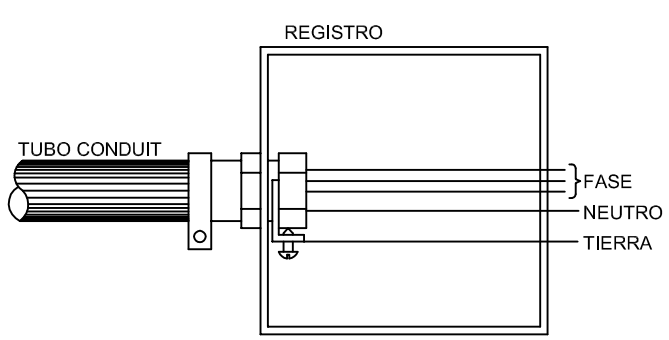

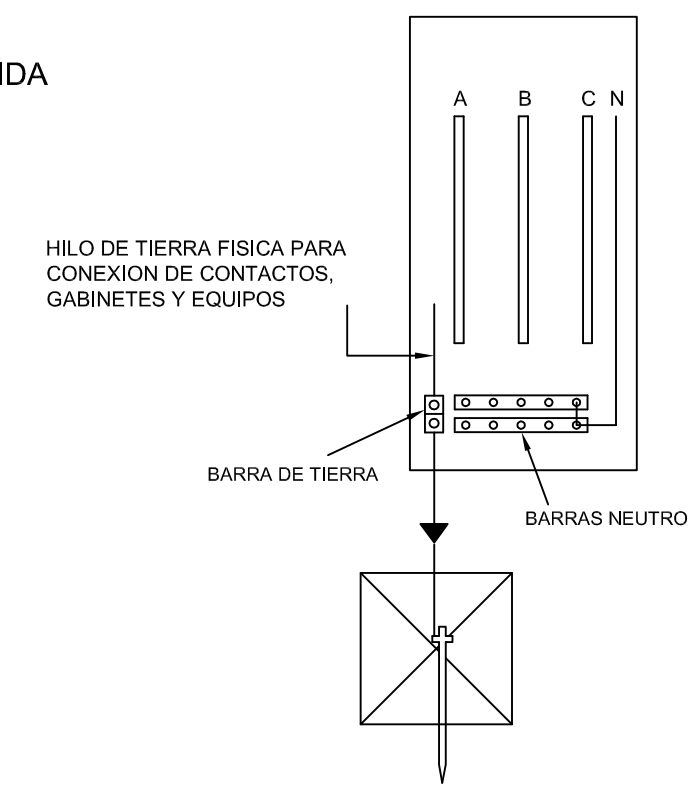

CONEXION A TIERRA EN TABLERO

CONEXION DE CONTACTOS

INSTITUTO OAXAQUEÑO
CONSTRUCTOR DE INFRAESTRUCTURA
EDUCATIVA

2022-2028

DIRECTOR GENERAL: LIC. EMMANUEL ALEJANDRO LOPEZ JARQUIN.

NIVEL : TELESECUNDARIA.
LOCALIDAD: SAN SEBASTIAN NICANANDUTA.
MUNICIPIO: SAN SEBASTIAN NICANANDUTA.
DISTRITO: TEPOSCOLULA.
REGION: MIXTECA.

PROYECTO: AULA DE MEDIOS

TIPO DE PLANO: REGISTROS ELECTRICOS

PLANO Nº: IE - 002
DPLA.4058
DIBUJO: ARQ. M.A.E. BIELMA.
ESTRUCTURA REG. 6.00X8.00
FECHA: SEPTIEMBRE - 2024
ESCALA: INDICADA
ACOT: CM.

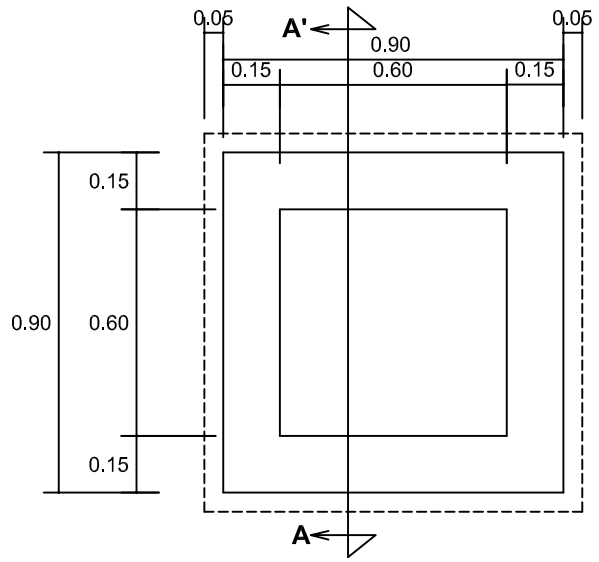

PLANTA esc. 1:20

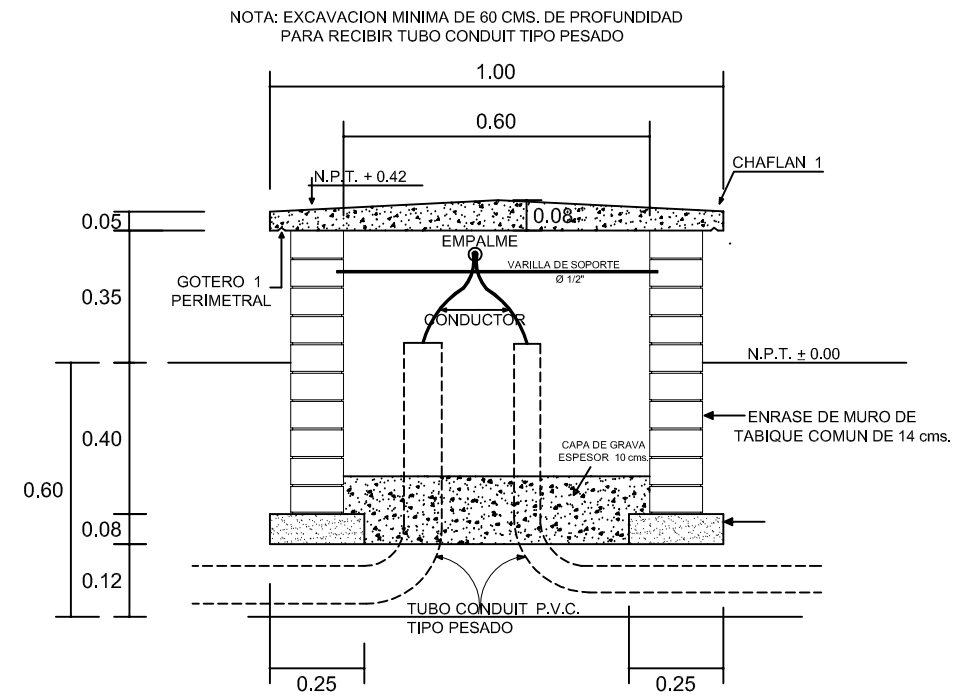

REGISTRO TIPO BANCA
CORTE A - A' esc. 1:20

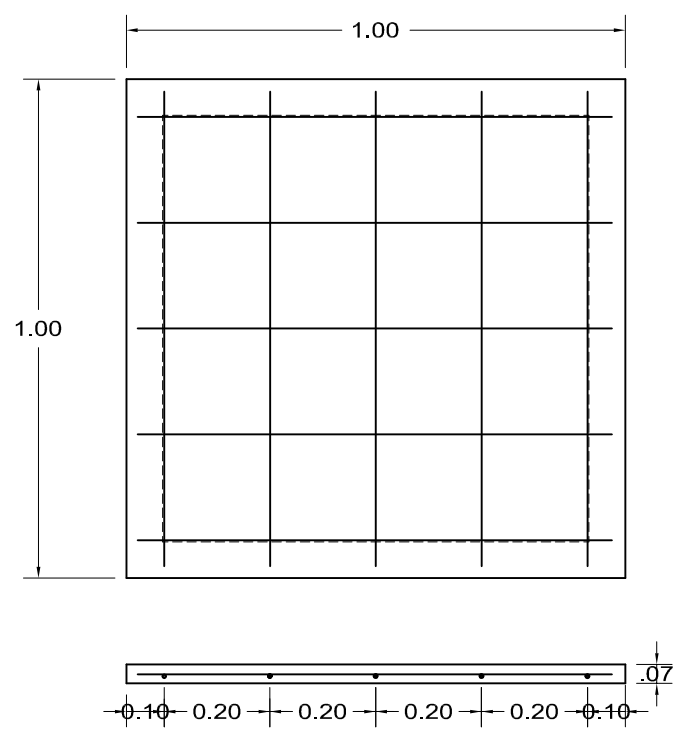

ARMADO DE TAPA ESC. 1:10

VARILLAS DE 3/8" @ 20 CMS.

INSTITUTO OAXAQUEÑO
CONSTRUCTOR DE INFRAESTRUCTURA
EDUCATIVA

2022-2028

DIRECTOR GENERAL: LIC. EMMANUEL ALEJANDRO LOPEZ JARQUIN.

NIVEL : TELESECUNDARIA.
LOCALIDAD: SAN SEBASTIAN NICANANDUTA.
MUNICIPIO: SAN SEBASTIAN NICANANDUTA.
DISTRITO: TEPOSCOLULA.
REGION: MIXTECA.

PROYECTO: AULA DE MEDIOS

TIPO DE PLANO: ESPECIFICACIONES PARA PUESTA A TIERRA

PLANO N°: IE-003
DPLA.40.58
DIBUJO: ARQ. M.A.E. BIELMA.
ESTRUCTURA
FECHA: SEPTIEMBRE - 2024
ESCALA: INDICADA
ACOT: CMS.

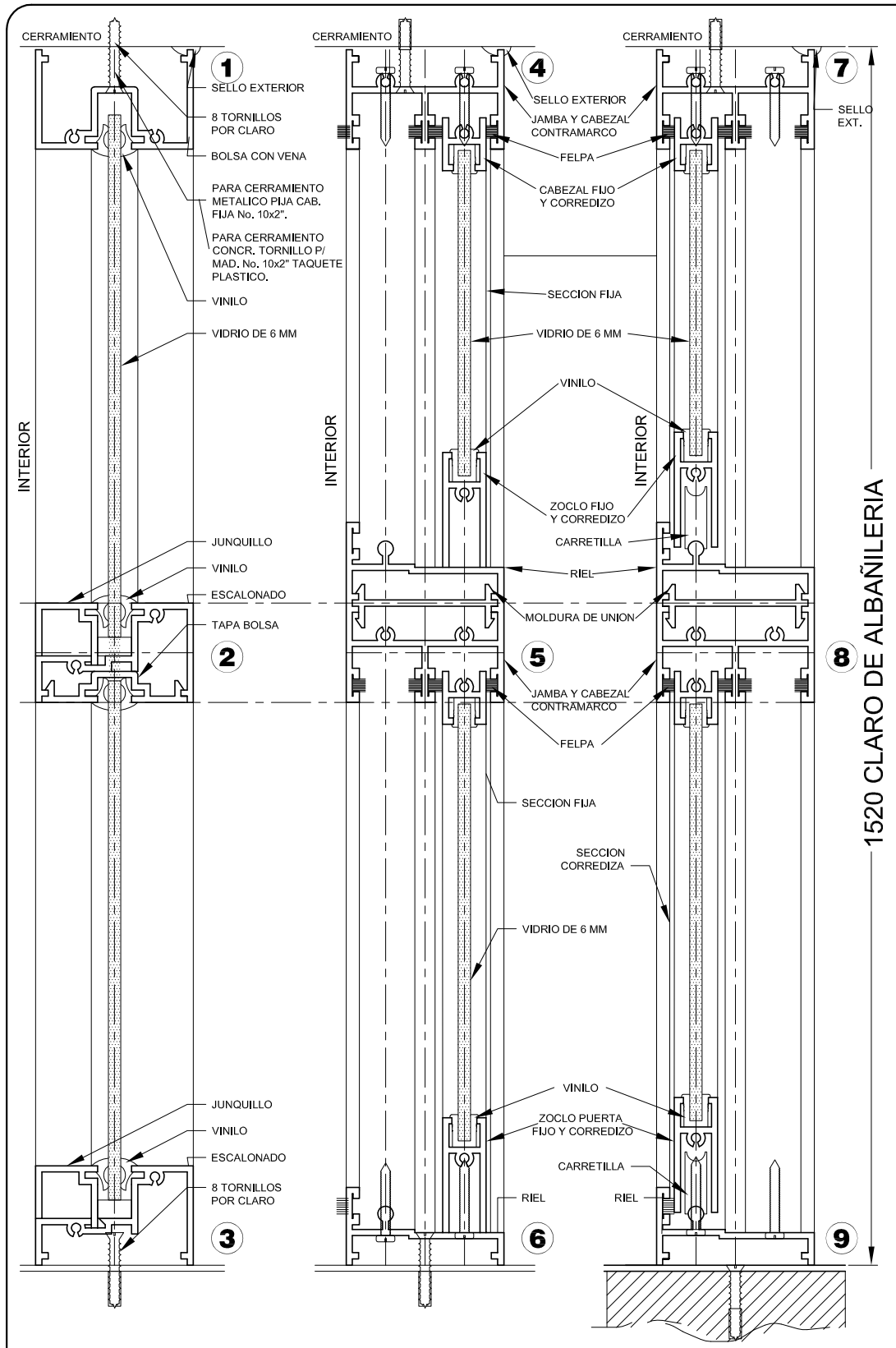

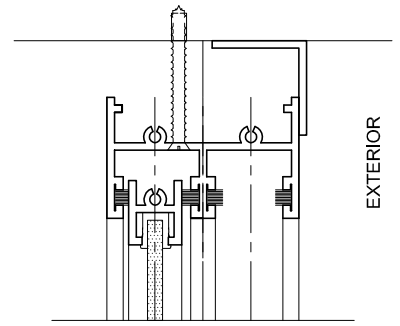

NOTA: EN CASO DE HOLGURA EXCESIVA CUBRIR LA RANURA CON UN ANGULO CORRIDO DE 25 x 25 MM. ESTO TANTO EN CANTO SUPERIOR COMO EN LOS LATERALES.

TOLERANCIAS PARA CLAROS DE ALBAÑILERIA

(1) 2940	-0	+10 MM
(2) 1520	-0	+10 MM
(3) 1000	-0	+10 MM
(4) 780	-0	+ 5 MM
(5) 2500	-0	+10 MM

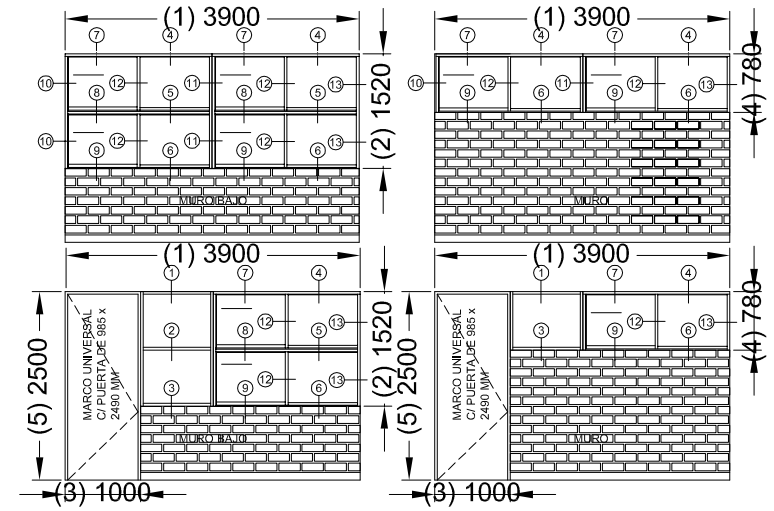

OPCIONES DE COLOCACION

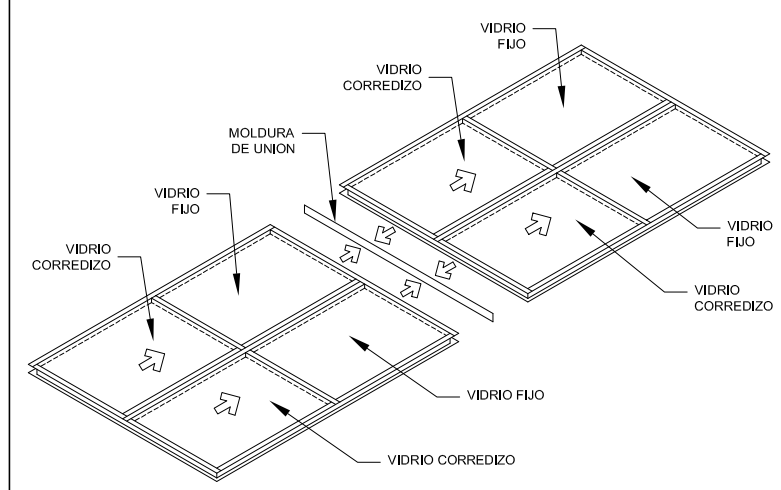

UBICACION DE ELEMENTOS

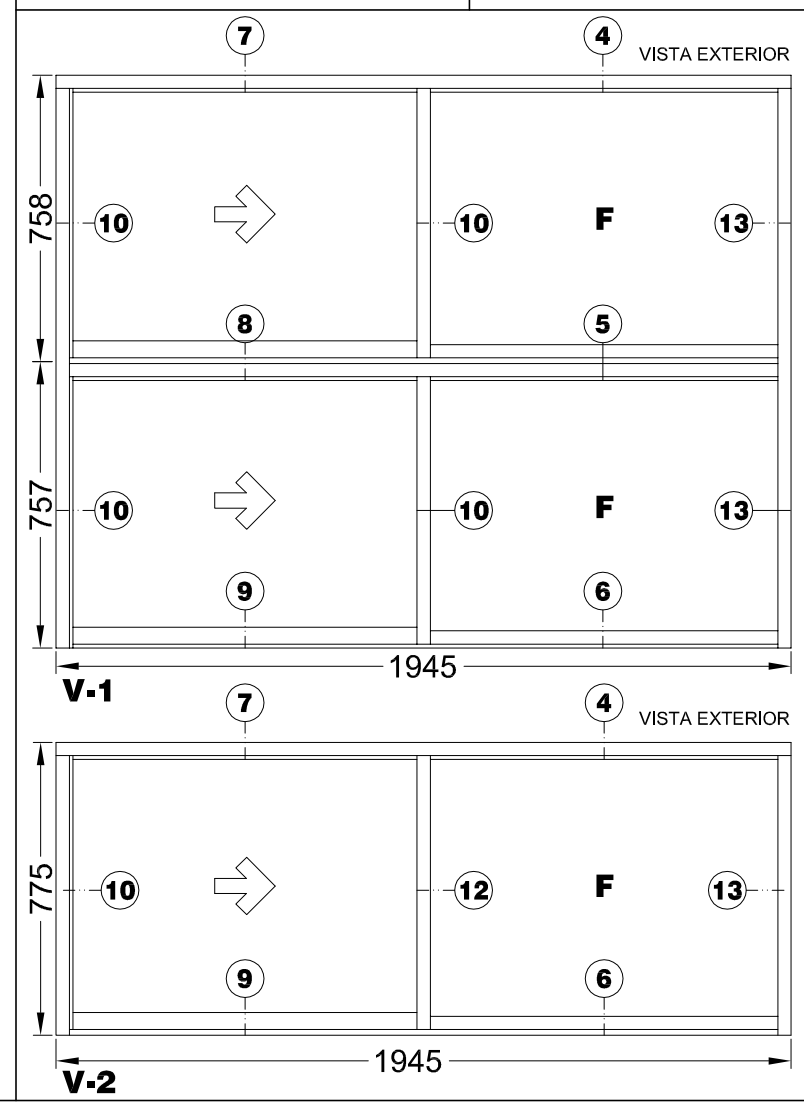

CANCELERIA DE ALUMINIO COMERCIAL PARA LA ESTRUCTURA: REGIONAL

V-1 VENTANA DE ALUMINIO ANODIZADO NATURAL PARA DOS VIDRIOS FIJOS Y DOS CORREDIZOS DE 1945 x 1515 MM (POR MODULO)

EL MODULO DE VENTANA ESTARA FABRICADO EN ALUMINIO ANODIZADO NATURAL, TIPO COMERCIAL DE 2". LINEA CORREDIZA-GUILLOTINA (ALEACION 6063 TEMPLE T-5) CON PAREDES DE 0.050" Y ESTARA FORMADO POR CUATRO SECCIONES, DOS CON VIDRIO FIJO Y DOS CON MARCO CORREDIZO. MIDE 1945 MM DE LONGITUD x 1515 MM DE ALTURA.

V-2 VENTANA DE ALUMINIO ANODIZADO NATURAL PARA UN VIDRIO FIJO Y UNO CORREDIZO DE 1945 x 775 MM (POR MODULO)

EL MODULO DE VENTANA ESTARA FABRICADO EN ALUMINIO ANODIZADO NATURAL, TIPO COMERCIAL DE 2". LINEA CORREDIZA-GUILLOTINA (ALEACION 6063 TEMPLE T-5) CON PAREDES DE 0.050" Y ESTARA FORMADO POR DOS SECCIONES, UNA CON VIDRIO FIJO Y UNA CON MARCO CORREDIZO. MIDE 1945 MM DE LONGITUD x 775 MM DE ALTURA.

V-3 VENTANA DE ALUMINIO ANODIZADO NATURAL PARA DOS VIDRIOS FIJOS DE 960 x 1515 MM (POR MODULO)

EL MODULO DE VENTANA ESTARA FABRICADO EN ALUMINIO ANODIZADO NATURAL, TIPO COMERCIAL DE 2". LINEA BOLSA (ALEACION 6063 TEMPLE T-5) CON PAREDES DE 0.050" Y ESTARA FORMADO POR DOS SECCIONES CON VIDRIO FIJO. MIDE 960 MM DE LONGITUD x 1515 MM DE ALTURA.

V-4 VENTANA DE ALUMINIO ANODIZADO NATURAL PARA UN VIDRIO FIJO DE 960 x 775 MM (POR MODULO)

EL MODULO DE VENTANA ESTARA FABRICADO EN ALUMINIO ANODIZADO NATURAL, TIPO COMERCIAL DE 2". LINEA BOLSA (ALEACION 6063 TEMPLE T-5) CON PAREDES DE 0.050" Y ESTARA FORMADO POR UNA SECCION CON VIDRIO FIJO. MIDE 960 MM DE LONGITUD x 775 MM DE ALTURA.

TOLERANCIAS DE FABRICACION:
EN DIMENSIONES GENERALES (+) (-) 2 MM.
DIMENSIONES DE ESPESORES DE PARED DE PERFILERIA SEGUN NOM-W-63-1976.

ACABADO:
TODOS LOS PERFILES SERAN DE ALUMINIO ANODIZADO NATURAL, DE SECCIONES TIPO COMERCIAL DE LA LINEA CORREDIZA-GUILLOTINA DE 2" CON UNA ALEACION 6063 TEMPLE T-5 Y UN ANODIZADO NATURAL CON UN ESPESOR MINIMO DE 10 MICRAS CLASE AA-10 (SEGUN NOM-138-1985) CON TODAS LAS SUPERFICIES EXPUESTAS LIBRES DE DEFECTOS).
EL MODULO ARMADO DEBERA DE SELLAR PERFECTAMENTE CON LOS VINILOS Y FELPAS CORRESPONDIENTES.

VIDRIO:
LAMINA DE VIDRIO PLANO DE 6 MM.

EMPAQUE:
LAS VENTANAS SE ENTREGARAN PERFECTAMENTE ARMADAS EN CAJAS DE CARTON CORRUGADO (DOS CARAS) TIPO SANDWICH DE 7 KGS. DOS PIEZAS POR CAJA, CON PROTECCIONES DE CARTON ENTRE CADA UNA) CADA CAJA DEBERA LLEVAR IMPRESA EN LUGAR VISIBLE, Y NOMENCLATURA CORRESPONDIENTE.

ARMADO DE VENTANAS:
EL MODULO PUEDE FORMAR VENTANAS MACHIHEMBRANDOSE ENTRE SI SEGUN NECESIDADES DE PROYECTO (VER OPCIONES DE COLOCACION).
TAMBIEN PUEDE FORMAR CANCELES "PUERTA BANDERA" ADOSANDOSE AL MARCO UNIVERSAL CON PUERTA.

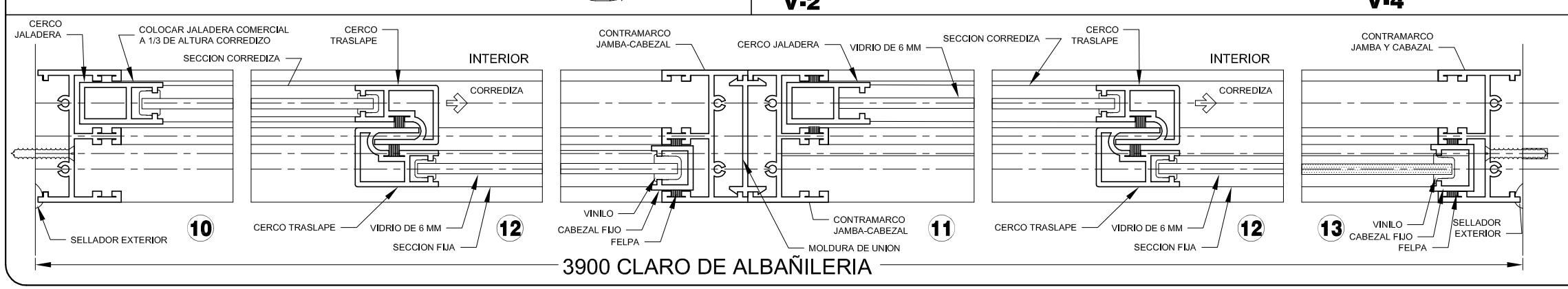

INSTITUTO OAXAQUEÑO CONSTRUCTOR DE INFRAESTRUCTURA EDUCATIVA

2022-2028

DIRECTOR GENERAL: LIC. EMMANUEL ALEJANDRO LOPEZ JARQUIN.

NIVEL : TELESECUNDARIA.
LOCALIDAD: SAN SEBASTIAN NICANANDUTA.
MUNICIPIO: SAN SEBASTIAN NICANANDUTA.
DISTRITO: TEPOSCOLULA.
REGION: MIXTECA.

PROYECTO:

TIPO DE PLANO: CANCELERIA DE ALUMINIO

PLANO N°: CM - 001
DPLA.40.57
DIBUJO: ARQ. M.A.E. BIELMA
ESTRUCTURA REGIONAL
FECHA: SEPTIEMBRE - 2024
ESCALA: VARIAS | ACOTS: VARIAS

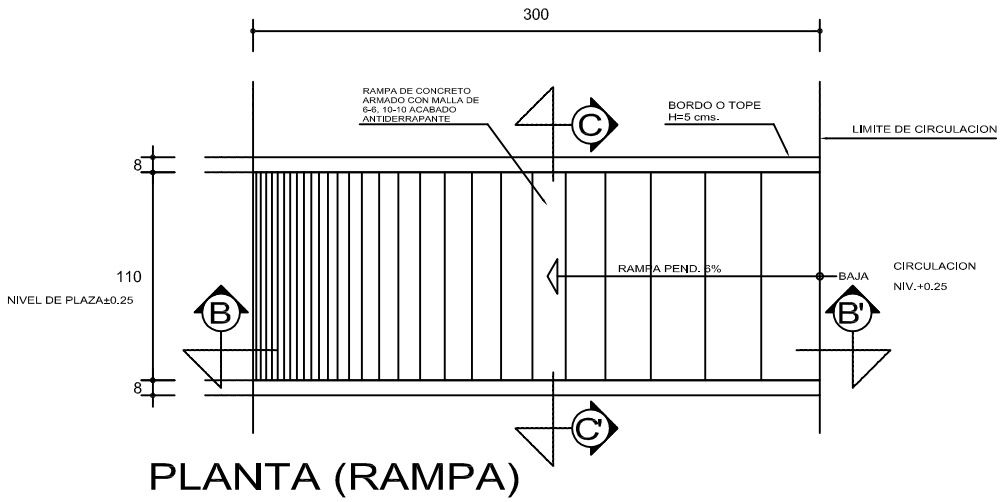

PLANTA (RAMPA)
ESC. 1 : 40

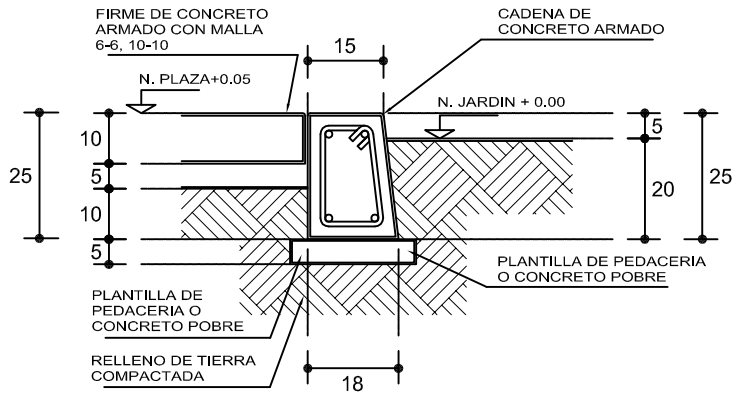

REMATES
ESC. 1 : 15

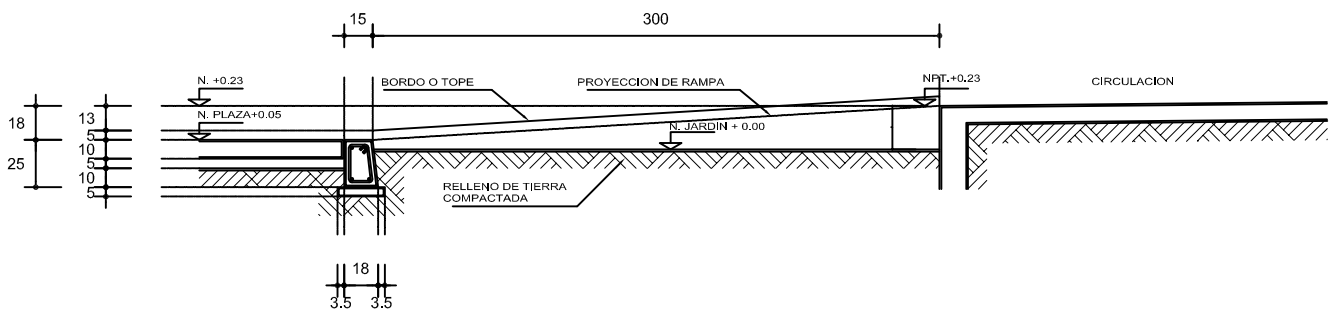

ALZADO POR JARDIN

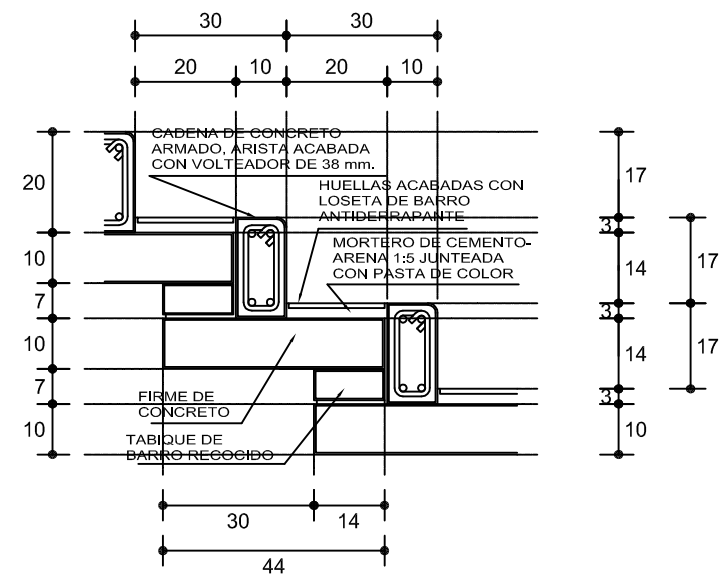

ESCALONES
ESC. 1 : 15

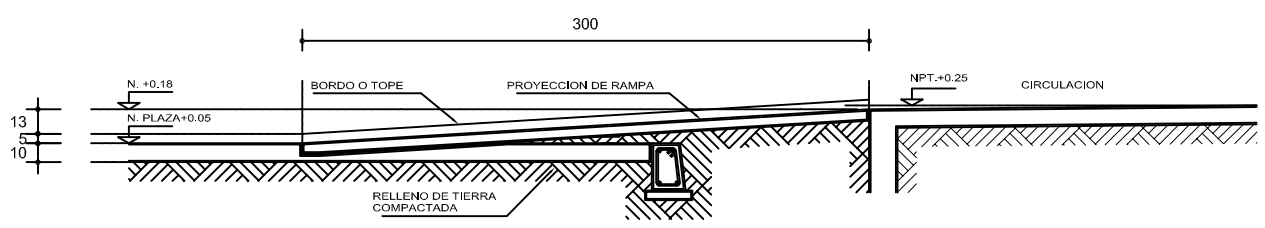

CORTE B-B'

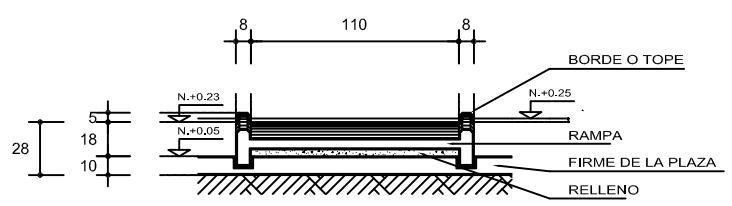

CORTE C-C'

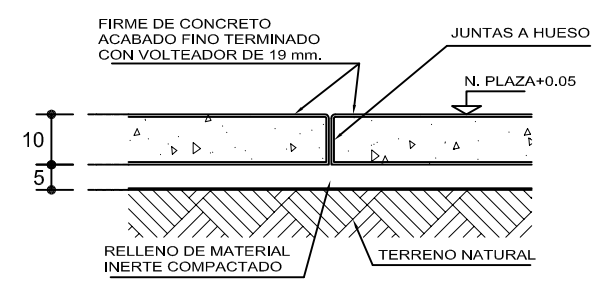

FIRME DE PLAZA
ESC. 1 : 15

ESPECIFICACIONES GENERALES

RAMPAS
DE CONCRETO SOBRE RELLENO DE MATERIAL INERTE, CON UN ANCHO MINIMO DE 1.10 m. Y PENDIENTE MAXIMA DE 6%, CON TOPES LATERALES DE 5 cm., EL ACABADO SERA ANTIDERRAPANTE.

PLAZA
FIRME DE CONCRETO f'c=150 kg./cm². CON AGREGADO MAXIMO DE 25 mm. (1") Y MALLA CON PLACAS MAXIMAS DE 3.24x 3.24 m. O RECTANGULARES EN PROPORCION DE 1 : 1.5, CON JUNTAS FRIAS A HUESO, RESULTANTE DEL VACIADO DE LAS LOSAS EN FORMA ALTERNADA, TERMINADAS CON VOLTEADOR DE 19 mm. (3/4"); SOBRE RELLENO DE MATERIAL INERTE (TEPETATE O SIMILAR), COMPACTADO AL 90% PROCTOR, CON PENDIENTE SEGUN PROYECTO.

REMATES
CADENA DE CONCRETO f'c=150 kg./cm². AGREGADO MAXIMO DE 19 mm. (3/4") VACIADO EN CIMBRA APARENTE EN CARAS VISIBLES, LA PLANTILLA SERA DE PEDACERIA DE TABIQUE CON MORTERO DE CEMENTO-ARENA PROPORCION 1 : 5.

INSTITUTO OAXAQUEÑO
CONSTRUCTOR DE INFRAESTRUCTURA EDUCATIVA
2022-2028

DIRECTOR GENERAL: LIC. EMMANUEL ALEJANDRO LOPEZ JARQUIN.

NIVEL : TELESECUNDARIA.
LOCALIDAD: SAN SEBASTIAN NICANANDUTA.
MUNICIPIO: SAN SEBASTIAN NICANANDUTA.
DISTRITO: TEPOSCOLULA.
REGION: MIXTECA.

PROYECTO:
TIPO DE PLANO: R A M P A (OBRA EXTERIOR)

PLANO Nº: OE - 013-2
DPLA.40.58
DIBUJO: ARQ. M.A.E. BIELMA
ESTRUCTURA
FECHA: SEPTIEMBRE - 2024
ESCALA: INDICADA
ACOT: CM.