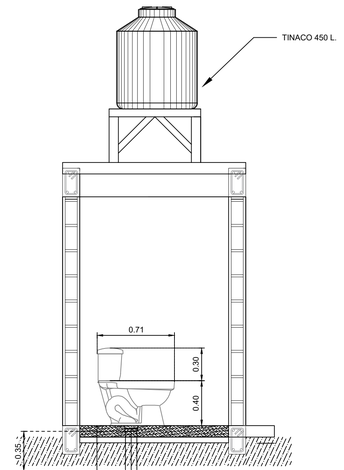

CORTE A-A´: INSTALACIÓN DE W.C. - REGISTRO INSPECCION-BIODIGESTOR Y POZO DE ABSORCION

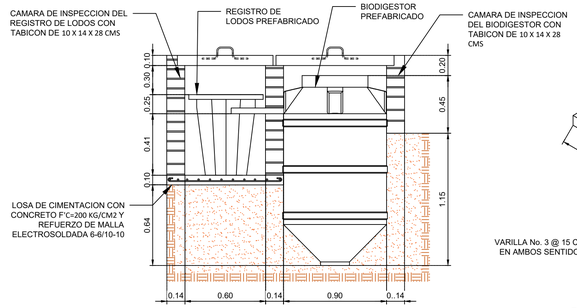

CORTE C - C´
BIODIGESTOR PREFABRICADO

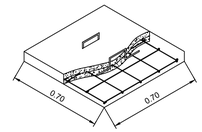

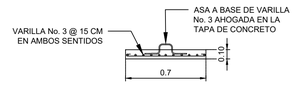

TAPA PARA CAMARA DE INSPECCION DEL REGISTRO DE LODOS

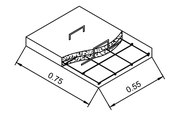

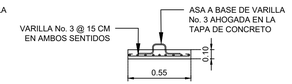

TAPA PARA REGISTRO DE INSPECCION

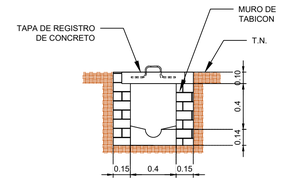

CORTE B - B'
REGISTRO DE INSPECCION

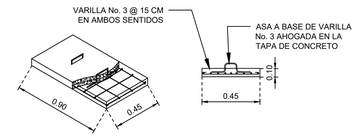

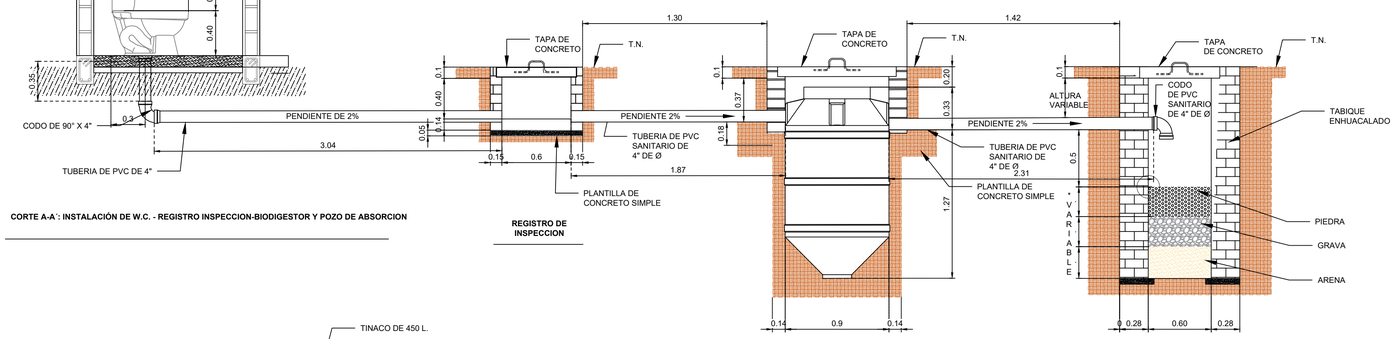

REGISTRO DE INSPECCION

BIODIGESTOR PREFABRICADO

POZO DE ABSORCION

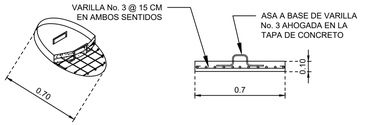

TAPA PARA POZO DE ABSORCION

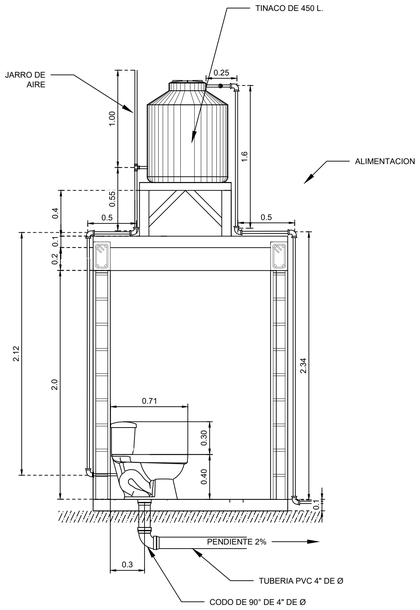

DETALLE DE INSTALACION SANITARIA E HIDRAULICA EN W.C. Y LAVAMANOS

CORTE D - D´

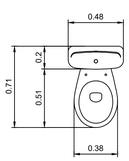

W.C.

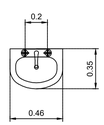

LAVAMANOS

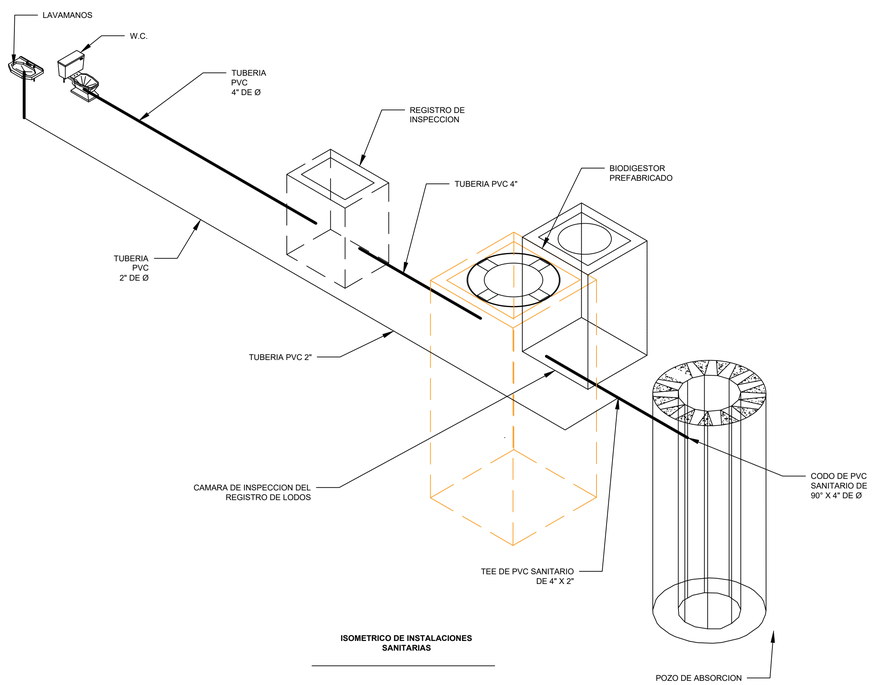

ISOMETRICO DE INSTALACIONES SANITARIAS

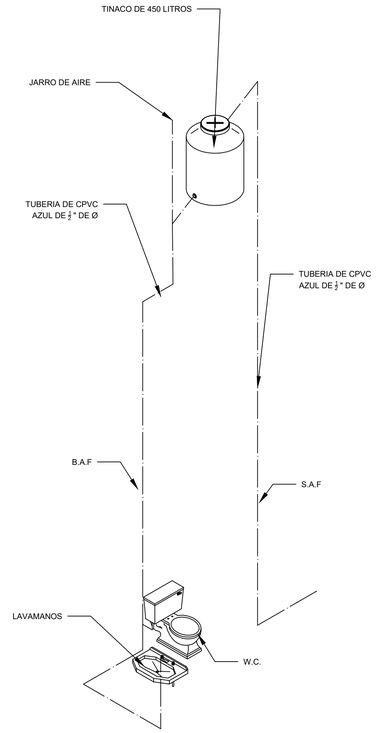

ISOMETRICO DE INSTALACIONES HIDRAULICAS

CROQUIS DE MICRO-LOCALIZACION

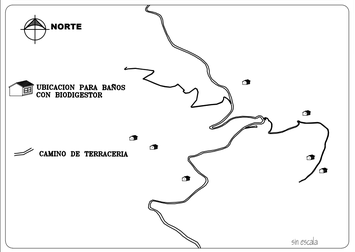

UBICACION: LOCALIDAD DE JOYA DURAZNO, EN EL MUNICIPIO DE CUYAMECALCO VILLA DE ZARAGOZA, DISTRITO CUICATLÁN, REGION LA CAÑADA, EN EL ESTADO DE OAXACA

DATOS DEL PROYECTO.

LOCALIDAD: JOYA DURAZNO
MUNICIPIO: CUYAMECALCO VILLA DE ZARAGOZA
DISTRITO: CUICATLÁN
REGION: CAÑADA
POBLACION ULTIMO CENSO 2020 (INEGI): 195 HAB
POBLACION BENEFICIADA 2025 : 25 HAB.
NUMERO DE BENEFICIARIOS: 7 HAB.
HABITANTE PROMEDIO POR VIVIENDA : 4 HAB.
PERIODO ECONOMICO: 10 AÑOS
DOTACION RECOMENDADA: 50 LTS/HAB/DIA
CONSUMO POR VIVIENDA: 140 L./VIV/DIA
PRECIPITACION PROMEDIO ANUAL: 4,156.40 LITROS
VOLUMEN DE SOLIDOS DIARIOS: 0.9204 KG/DIA
VOLUMEN DE CAMARA: 0.2799 M3

PROYECTO:
CONSTRUCCION DE 07 SANITARIOS CON BIODIGESTOR EN LA LOCALIDAD JOYA DURAZNO, MUNICIPIO CUYAMECALCO VILLA DE ZARAGOZA.

H. AYUNTAMIENTO CONSTITUCIONAL DE CUYAMECALCO VILLA DE ZARAGOZA

ESTADO: (020) OAXACA
DISTRITO: (05) CUICATLÁN
REGIÓN: (01) CAÑADA
MUNICIPIO: (024) CUYAMECALCO VILLA DE ZARAGOZA
LOCALIDAD: (0003) JOYA DURAZNO

C. ABELARDO MONTAÑO GRACIDA
PRESIDENTE MUNICIPAL CONSTITUCIONAL

ING. PEDRO MÁRQUEZ MARTÍNEZ
DIRECTOR RESPONSABLE DE OBRA. CED. PROF. 4246068 D.R.O. 1975-A

PLANO: **PLANTA, ALZADOS Y CORTES ARQUITECTONICOS**

ESCALA: SIN ESCALA	N° DE PLANO PARTICULAR: 01 de 01
FECHA: ENERO DE 2025	N° DE PLANO GENERAL: 02 de 03